PURCHASING DEPT.

JUKI®

No.0137-01
1981・12
BEU816T0PJB

model MOU-800 SERIES シリーズ

差動上下送り付オーバーロック/インターロックミシン(先引きタイプ)

Variable Top Feed Overedger & Safety Stitcher

T001C & T012C

空環糸切り装置

Chain-off Thread Trimmer

PURCHASING DEPT.

PARTS BOOK

MOU-814-BD4
MOU-814S-BD4
MOU-814S-BD7/606
MOU-816-DD4
MOU-816-DF6
MOU-816-DH6
MOU-816-FF6

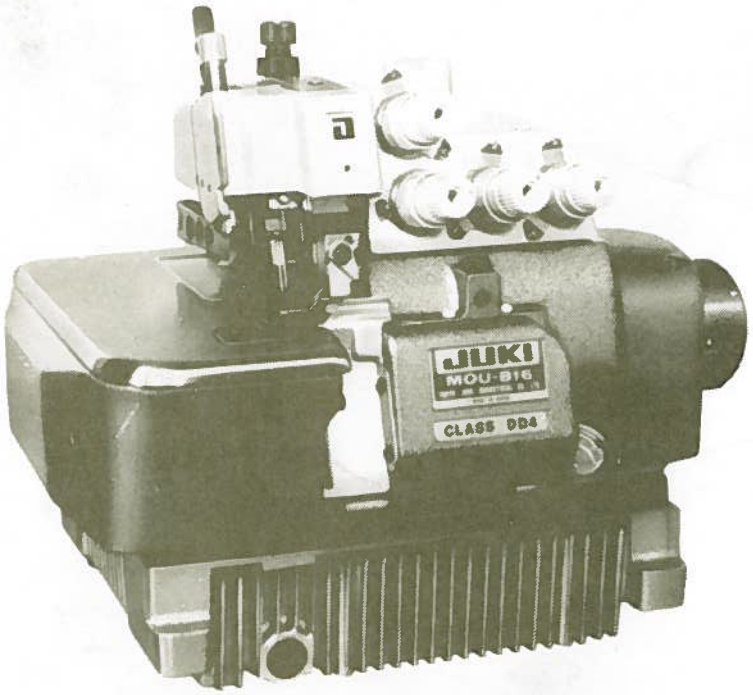

TOKYO JUKI INDUSTRIAL CO., LTD.

From the library of: Diamond Needle Corp

From the library of: Diamond Needle Corp

HOW TO MAKE USE OF THIS PARTS BOOK

1. As a basic principle, this parts book is divided into various sections according to the functions of respective parts.
2. The part numbers of parts shown in the figure indicate the corresponding numbers(Ref.No.) shown by the Index.
3. Explanation of codes
   1) ① ☆ mark ..... means this part is changed from the previous parts book.
      ② ◇01..... refer to "Note" explanation at bottom of page.
   2) Codes on the "E.C. (Engineering change)" column
      ① A.10/74 ..... Added from October, 1974
      ② D.1/75..... Obsoleted from January, 1975
      ③ When D.(obsoleted) and A.(added) are indicated together
      D.12/74
      A.12/74
      ⓐ When previous parts (Obsoleted part) and new parts (Added parts) are not interchangeable with each other:
      In this case, even obsoleted parts(D.) can be ordered with the obsoleted part number, so select the parts with changed dates and place your orders.

(Example)

Ref. No.	Note 注記	Part No. 品番	Description	E.C. 変更年月	品名	Amt. Req. 数量
1	☆	B1401-100-000	Needle bar	D.12/74	ハリボー	–
1-1	☆	B1401-100-000-A	Needle bar	A.12/74	ハリボー	1

ⓑ In case when previous parts and new part are interchangeable with each other:
In this case the new part number is replaced on the "品名(Japanese" column of the previous parts, so please order by the new part number.

(Example)

Ref. No.	Note 注記	Part No. 品番	Description	E.C. 変更年月	品名	Amt. Req. 数量
1	☆	B1105-200-000	Frame cover	D.12/74	B1105-300-000	–
	☆	B1105-300-000	Frame cover	A.12/74	フレームカバー	1

④ C.3/75 ..... This indicates error was discovered in March, 1975 and so it was corrected to a new part number.
Please note that in this case, the corrected part number is shown in the part number column and the wrong part number is shown in the "品名(Japanese" column, so please order by the correct part number.

(Example)

Ref. No.	Note 注記	Part No. 品番	Description	E.C. 変更年月	品名	Amt. Req. 数量
1	☆	B1105-500-000 ↑ Correct No.	Frame cover	C.3/75	~~B1105-600-000~~ ↑ Wrong No.	1

⑤ M.5/75..... The amount required is changed from March, 1975
The new amount required is shown in the "Amt. Req." column.

3) Codes on the "Amt. Req." column
   ① 2 ..... Indicates amount required is 2.
   ② 2.0 ..... Indicates length in meters. (unit is meter)
   ③ – ..... Indicates parts obsoleted from the parts book.
   ④ (1)..... Indicates sub parts which construct the assembly part.
   Assembly part is shown as "asm." and クミ in Japanese, in the "Description" column.

(Example)

Ref. No.	Note 注記	Part No. 品番	Description	E.C. 変更年月	品名	Amt. Req. 数量
10		B1105-900-0A0	Frame cover asm.		フレームカバー クミ	1
11		B1105-900-000	Frame cover		フレームカバー	(1)
12		SS-8110310-SP	Screw 11/64-40 L=2.8		トメネジ 11/64-40 L=2.8	(2)

When Ordering The Spare Parts:

In order to ensure that we deliver the correct parts to you, please clearly state when ordering the corresponding PART NUMBER (e.g. B1109-012-A00) and also the PARTS BOOK NUMBER (e.g. 0010-01, given at the top right of the cover) or the MACHINE SERIAL NUMBER, because there are some parts which have been changed.

From the library of: Diamond Needle Corp

パーツブックの見方

1．このパーツブックは、原則として、機構別に分類された各項目からなっております。
2．図に示された部品の品番は、図にふられている No.(Ref. No.) に対応するインデックスによって、その品番がわかります。
3．記号の説明

1）"注記" 欄の記号

① ☆印……前回のパーツブックに比較して今回変更された部品を意味します。
② ◇01……ページ下の "注記" の説明を参照して下さい。

2）"変更年月" 欄の記号

① A．10/74……1974年10月より追加された。
② D．1/75 ……1975年1月より削除された。
③ D．（削除）、A．（追加）が連記してある場合。
D．12/74
A．12/74

ⓐ 部品の互換性がない変更の場合
この場合は削除（D）された品番でも御注文できますから、変更年月により、いずれかの部品を選択して御注文下さい。

〔例〕

Ref. No.	Note 注記	Part No. 品番	Description	E.C. 変更年月	品名	Amt. Req. 数量
1	☆	B1401-100-000	Needle bar	D.12/74	ハリボー	—
1-1	☆	B1401-100-000-A	Needle bar	A.12/74	ハリボー	1

ⓑ 部品の互換性がある場合の変更
この場合は、旧部品の和文品名欄にそれにかわる新しい品番が記入してありますので、新しい品番で御注文下さい。

〔例〕

Ref. No.	Note 注記	Part No. 品番	Description	E.C. 変更年月	品名	Amt. Req. 数量
1	☆	B1105-200-000	Frame cover	D.12/74	B1105-300-000	—
	☆	B1105-300-000	Frame cover	A.12/74	フレームカバー	1

④ C 3/75 ……1975年3月に品番のミスが判明した為、正しい品番に訂正された。
この場合は品番欄に正しい品番を、和文品名欄に間違いの品番が記入してありますので、正しい品番で御注文下さい。

〔例〕

Ref. No.	Note 注記	Part No. 品番	Description	E.C. 変更年月	品名	Amt. Req. 数量
1	☆	B1105-500-000 ↑ 正しい品番	Frame cover	C.3/75	~~B1105-600-000~~ ↑ 間違っていた品番	1

⑤ M．5/75 ……1975年5月より数量が変更になった。
この場合数量欄には新しい数量が表示してあります。

3）"数量" 欄の記号

① 2 ……数量、2個を表わします。
② 2.0 ……長さ、2メートルを表わします。（単位はメートルです）
③ — ……このパーツブックから削除された部品です。
④ (1)……組部品を構成している子部品を表わします。
組部品は品名欄に英文で "asm." 和文で クミ と表示してあります。

〔例〕

Ref. No.	Note 注記	Part No. 品番	Description	E.C. 変更年月	品名	Amt. Req. 数量
10		B1105-900-0A0	Frame cover asm.		フレームカバー クミ	1
11		B1105-900-000	Frame cover		フレームカバー	(1)
12		SS-8110310-SP	Screw 11/64-40 L=2.8		トメネジ 11/64-40 L＝2.8	(2)

補用部品注文の際の御注意

このパーツブックに記載されている補用部品を御注文の際は、部品の番号(例えば、B1109-012-A00)で御注文下さい。合わせて、御覧のパーツブックの管理番号(表紙右上、例えば、No. 0010-01)又は、機械番号を御連絡頂ければ幸いです。
改良のため部品の一部が変更になる場合がありますのでご了承下さい。

From the library of: Diamond Needle Corp

PURCHASING DEPT.

CONTENTS
目　次

1. FRAME COMPONENTS (1) 1
フレーム関係(1)
2. FRAME COMPONENTS (2) 3
フレーム関係(2)
3. CRANKSHAFT COMPONENTS 5
主軸関係
4. NEEDLE DRIVING SHAFT COMPONENTS 7
針駆動軸関係
5. FEED MECHANISM COMPONENTS (1) 9
送り関係(1)
6. FEED MECHANISM COMPONENTS (2) 11
送り関係(2)
7. VARIABLE TOP FEED MECHANISM COMPONENTS 13
差動上下送り関係
8. UPPER & LOWER LOOPER COMPONENTS 15
上ルーパ、下ルーパ関係
9. CHAIN LOOPER COMPONENTS (FOR MOU-816) 17
二重環ルーパ関係(MOU-816用)
10. PRESSER FOOT COMPONENTS 19
押エ関係
11. THREAD TENSION COMPONENTS 21
糸調子関係
12. UPPER & LOWER KNIFE COMPONENTS 23
上メス、下メス関係
13. LUBRICATION MECHANISM COMPONENTS 25
給油装置関係
14. SEMI-SUNKEN TYPE TABLE COMPONENTS 27
卓上式テーブル関係
15. FULLY-SUNKEN TYPE TABLE COMPONENTS 28
全沈式テーブル関係
16. THREAD STAND COMPONENTS (FOR 4-THREAD) (FOR MOU-814) 29
糸立装置関係(4本糸)(MOU-814用)
17. THREAD STAND COMPONENTS (FOR 5-THREAD) (FOR MOU-816) 31
糸立装置関係(5本糸用)(MOU-816用)
18. EXCLUSIVE PARTS FOR MOU-814S-BD4 33
MOU-814S-BD4専用部品
19. EXCLUSIVE PARTS FOR MOU-814S-BD7/606 35
MOU-814S-BD7/606専用部品
20. EXCLUSIVE PARTS FOR MOU-816-DF6, MOU-816-DH6, MOU-816-FF6) 37
MOU-816-DF6, MOU-816-DH6, MOU-816-FF6専用部品
21. EXCLUSIVE PARTS FOR T001C 38
T001C専用部品
22. EXCLUSIVE PARTS FOR T012C 39
T012C専用部品
NUMERICAL INDEX OF PARTS 40
索引

Other parts books related to this model：この機種に関連するパーツブックとして下記のものがあります。

T001, T002 (No. 0019) & T012 (No. 0024)　Chain-off-Thread Cutter　糸切り装置

From the library of: Diamond Needle Corp

1. FRAME COMPONENTS (1)
フレーム関係(1)

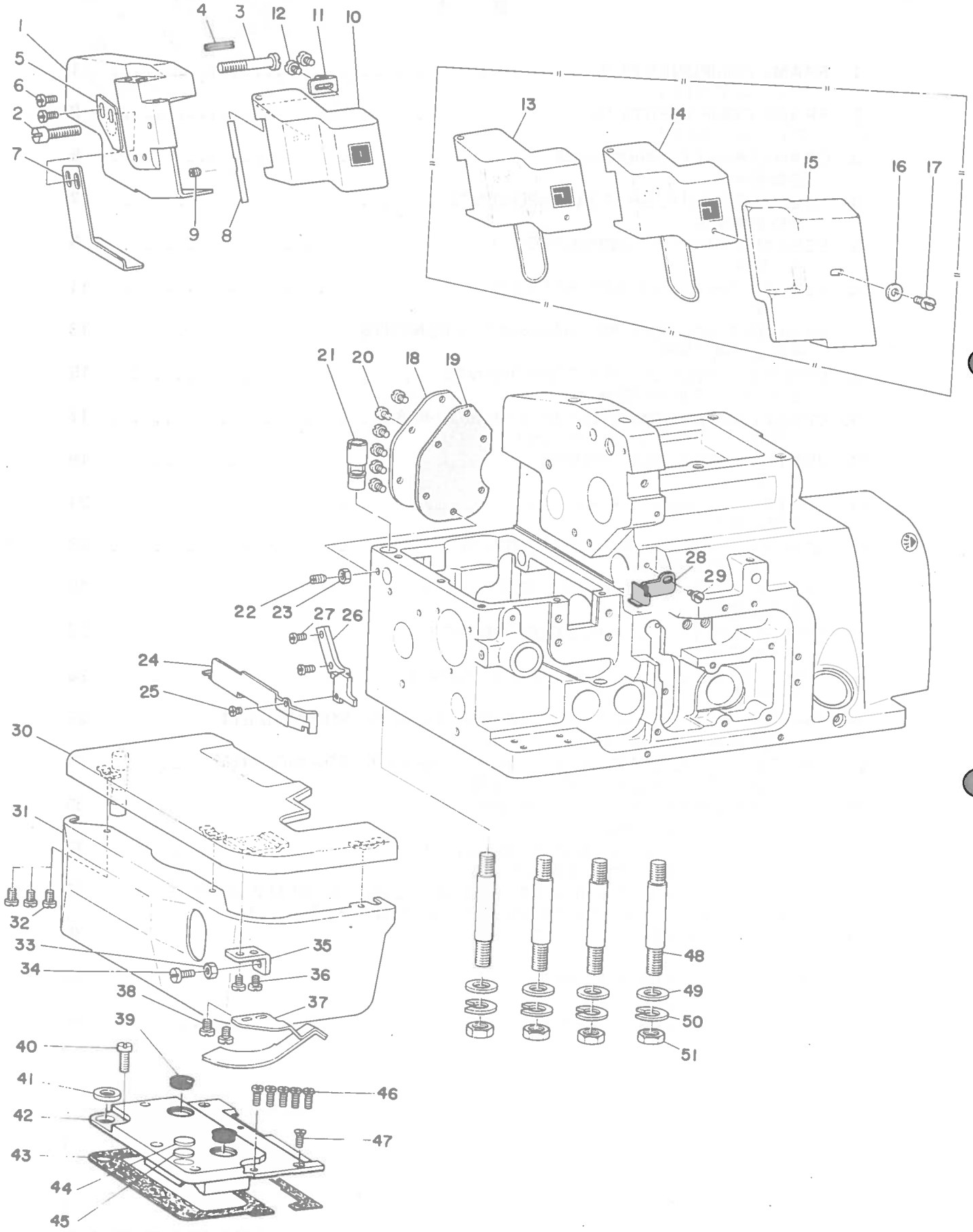

From the library of: Diamond Needle Corp

Ref. No.	Note 注記	Part No. 品番	Description	E. C. 変更年月	品名	Amt. Req. 個数
1		B1102-816-000	SIDE COVER		ソクメンカバー	1
2		SS-6152440-SP	SCREW 15/64-28 L=23.5		ヒラネジ 15/64-28 L=23.5	1
3		SS-6153040-SP	SCREW 15/64-28 L=30		ヒラネジ 15/64-28 L=30	1
4		PS-0400182-K0	SPRING PIN 4.0X18		スプリングピン 4.0X18	1
5		B1522-804-000	STOPPER		オサエウテ ストッパー	1
6		SS-7091110-SP	SCREW 9/64-40 L=10.5		マルヒラネジ 9/64-40 L=10.5	2
7		B1148-804-00B	CLOTH SLIDE PLATE B		ヌノスベリ イタ B	1
8		B1131-804-000	PIN		メンイタカバー ピン	1
9		SS-8090410-SP	SCREW 9/64-40 L= 3.5		トメネジ 9/64-40 L=3.5	1
10		B1130-804-000	FACE PLATE COVER		メンイタカバー	1
11		B1132-804-000	SPRING		メンイタカバー バネ	1
12		SS-4080610-SP	SCREW 1/8-44 L=6.4		ナベネジ 1/8-44 L= 6.4	2
13	◇01	B1130-804-0A0	FRONT COVER ASM.		メンイタカバー クミ	1
14	◇01	B1130-816-0A0	FRONT COVER ASM.		メンイタカバー クミ	1
15	◇01	B1156-804-000	SAFETY COVER		メ ホコカバー	1
16	◇01	WP-0501016-SC	WASHER 5X10.5X1		ヒラザガネ 5.0X10.5X1	1
17	◇01	SS-7090710-SL	SCREW 9/64-40 L=6.8		マルヒラネジ 9/64-40 L= 6.8	1
18		B1144-804-000-A	COVER		シユオクリウテ チヨーセツアナ フタ	1
19		B1145-804-000-A	GASKET		シユオクリウテ チヨーセツアナフタパツキン	1
20		SS-4090610-SP	SCREW 9/64-40 L=6		ナベネジ 9/64-40 L= 6	6
21		B1151-804-000	ECCENTRIC BUSHING		ヒンシシク ヘンシンブシユ	1
22		SS-8120740-SP	SCREW 3/16-28 L=7		トメネジ 3/16-28 L=7	1
23		NS-6120310-SP	NUT 3/16-28		6カクナツト 3/16-28	1
24		B1111-816-000	SIDE COVER A		ヌノタイ ヨコカバー A	1
25		SS-6080340-SP	SCREW 1/8-44 L=3.0		ヒラネジ 1/8-44 L= 4	1
26		B3027-816-000	HOLDER		ウワオクリ コードーカンオエ	1
27		SS-7090610-SP	SCREW 9/64-40 L=6		マルヒラネジ 9/64-40 L= 6	2
28		B1155-816-000	SIDE COVER B		ヌノタイ ヨコカバー B	1
29		SS-6090630-SP	SCREW 9/64-40 L=6		ヒラネジ 9/64-40 L= 6	1
30		B1112-804-000-B	CLOTH PLATE		ヌノタイ	1
31		B1114-804-00A	CLOTH PLATE SIDE COVER		ヌノタイ ヨコカバー	1
32		SS-7090540-TP	SCREW 9/64-40 L=5		マルヒラネジ 9/64-40 L= 5	3
33		NS-6090310-SP	NUT 9/64-40		6カクナツト 9/64-40	1
34		SS-7091110-SP	SCREW 9/64-40 L=10.5		マルヒラネジ 9/64-40 L=10.5	1
35		B1117-704-000	CLOTH PLATE STOPPER		ヌノタイ ストッパー	1
36		SS-7090520-SP	SCREW 9/64-40 L= 4.5		マルヒラネジ 9/64-40 L= 4.5	2
37		B1115-704-0A0	STOPPER SPRING ASM.		ヌノタイ ストッパーバネ クミ	1
38		SS-7090520-SP	SCREW 9/64-40 L= 4.5		マルヒラネジ 9/64-40 L= 4.5	2
39		TA-1250406-R0	RUBBER PLUG		アナキヤップ	2
40		SS-6090670-TP	SCREW 9/64-40 L=6		ヒラネジ 9/64-40 L= 6	1
41		B1116-804-000	CLOTH PLATE WASHER		ヌノタイ ザ	1
42		B1108-816-000-A	FEED MECHANISM COVER		オクリフタ	1
43		B1110-816-000	GASKET		オクリフタ パツキン	1
44		B1151-704-000	VIBRATION-PROOF PLUG		ヌノタイ ボーシンセン	1
45		B1154-704-000	SPACER		ヌノタイ ボーシンセン スペーサ	1
46		SS-7090910-SP	SCREW 9/64-40 L= 8.5		マルヒラネジ 9/64-40 L= 8.5	5
47		SS-1090930-SP	SCREW 9/64-40 L=8.6		サラネジ 9/64-40 L=8.6	1
48		B1123-804-000-A	SCREW STUD		シチユーボルト	4
49		WP-0751576-SD	WASHER 7.5X19.0X1.5		ヒラザガネ 7.5X19.0X1.5	4
50		WS-0822010-KP	SPRING WASHER 8.2X15X2		バネザガネ 8.2X15.0X2	4
51		NS-6680410-SP	NUT 9/32-28		6カクナツト 9/32-28	4

Note (注記) ◇01 ..... Special order part　　特別注文部品

From the library of: Diamond Needle Corp

2. FRAME COMPONENTS (2)
フレーム関係(2)

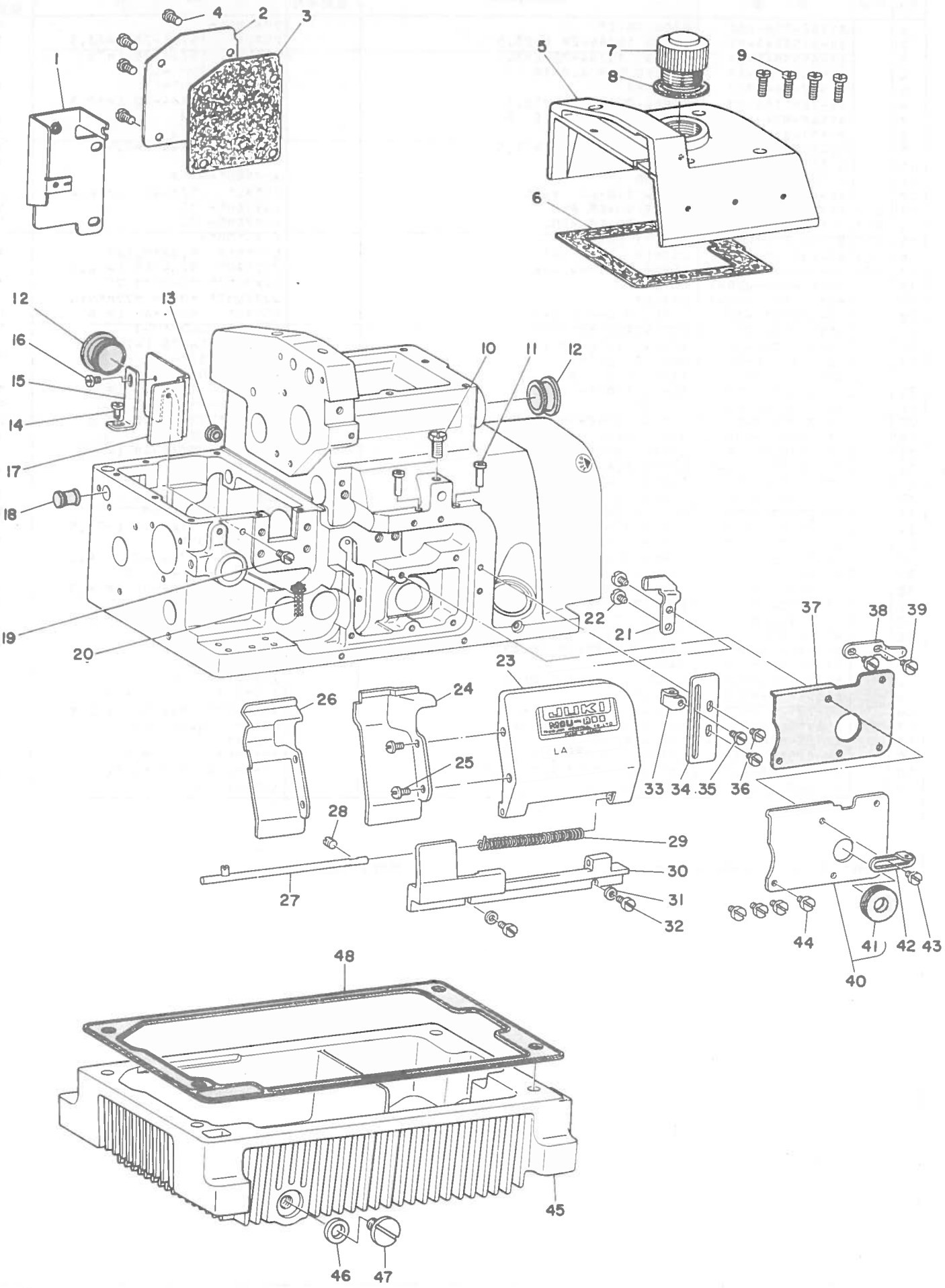

From the library of: Diamond Needle Corp

Ref. No.	Note 注記	Part No. 品番	Description	E. C. 変更年月	品名	Amt. Req. 個数
1		B1156-816-000	COVER		ウワオクリ リンクカバー	1
2		B1152-816-000	COVER		ウワオクリダイ フタ	1
3		B1153-816-000	GASKET		ウワオクリダイフタ パッキン	1
4		SS-6121050-SP	SCREW 3/16-28 L= 9.5		ヒラネジ 3/16-28 L= 9.5	4
5		B1107-704-000	FRAME COVER		ウワカバー	1
6		B1104-704-000	TOP GASKET		ウワダイ パッキン	1
7		B1105-804-000	OIL CAP		チユーユアナ フタ	1
8		B1106-804-000	GASKET		チユーユアナ パッキン	1
9		SS-6121010-SP	SCREW 3/16-28 L=10		ヒラネジ 3/16-28 L=10	4
10		SS-9151210-TP	SCREW 15/64-28 L=11.8		6カクボルト 15/64-28 L=11.8	1
11		B1150-804-000	THREAD GUIDE, LARGE		イトミチ ダイ	2
12		TA-2050805-RO	RUBBER PLUG		トメセン	1
13		TA-0750404-RO	RUBBER PLUG		トメセン	1
14		SS-7090710-SP	SCREW 9/64-40 L= 6.8		マルヒラネジ 9/64-40 L= 6.8	1
15		B1142-804-000	OIL SHIELD RETAINING PLATE		シキリイタ アングル	1
16		SS-7090510-SP	SCREW 9/64-40 L= 4.6		マルヒラネジ 9/64-40 L= 4.6	1
17		B1141-804-000	OIL SHIELD		オクリ アブラシキリイタ	1
18		B1153-704-000	RUBBER PLUG		ヨートーカン ツマエシク アナキャップ	1
19		SS-7091110-SP	SCREW 9/64-40 L=10.5		マルヒラネジ 9/64-40 L=10.5	1
20		B3524-804-000	OIL WICK		カンリユー ユシン	1
21		B1120-804-000-A	LOOPER COVER STOPPER PLATE		ルーパーカバー ストツパーイタ	1
22		SS-6090630-SP	SCREW 9/64-40 L=6		ヒラネジ 9/64-40 L= 6	2
23		B1119-804-000-A	LOOPER COVER		ルーパーカバー	1
24	◇02	B1121-714-000	CHIP GUARD COVER		ヌノクスカバー	1
25		SS-5090610-SP	SCREW 9/64-40 L=6		トラスネジ 9/64-40 L=6	2
26	◇03	B1121-716-000	CHIP GUARD COVER		ヌノクスカバー	1
27		B1114-704-0A0	LOOPER COVER HINGE PIN ASM.		ルーパーカバー ヒンジシククミ	1
28		SS-8110410-TP	SCREW 11/64-40 L= 3.5		トメネジ 11/64-40 L=3.5	1
29		B1140-716-000	SPRING		ルーパーカバー バネ	1
30		B1118-704-000-A	LOOPER COVER BRACKET		ルーパーカバー ウケダイ	1
31		WP-0371016-SD	WASHER 3.7X8X1		ヒラザガネ 3.7X8X1	2
32		SS-7091110-SP	SCREW 9/64-40 L=10.5		マルヒラネジ 9/64-40 L=10.5	2
33		B2526-704-000	LOWER LOOPER THREAD GUIDE		シタルーパー イトアンナイ	1
34		B2527-704-000	LOWER LOOPER THREAD GUIDE RETAINER		シタルーパー イトアンナイ ウケイタ	1
35		SS-6090520-SP	SCREW 9/64-40 L= 5.0		ヒラネジ 9/64-40 L= 5	1
36		SS-6090630-SP	SCREW 9/64-40 L=6		ヒラネジ 9/64-40 L= 6	2
37		B2529-704-000	GASKET		ルーパー ガイド ユポーイタ パッキン	1
38		B1122-704-00B	LOOPER COVER STOPPER SPRING		ルーパーカバー ストツパーバネ	1
39		SS-6090630-SP	SCREW 9/64-40 L=6		ヒラネジ 9/64-40 L= 6	2
40		B2528-704-0A0	LOOPER GUIDE OIL SHIELD PLATE ASM.		ルーパー ガイド ユポーイタ クミ	1
41		B2530-704-000	UPPER LOOPER SHAFT RUBBER RING		ウワルーパーシク ゴムワ	(1)
42		B2525-704-000	UPPER LOOPER THREAD GUIDE, RIGHT		ウワルーパー イトアンナイ ミギ	1
43		SS-7090850-SP	SCREW 9/64-40 L=8		マルヒラネジ 9/64-40 L= 8	1
44		SS-6090630-SP	SCREW 9/64-40 L=6		ヒラネジ 9/64-40 L= 6	4
45		B8214-704-000	OIL RESERVOIR		アブラ ダメ	1
46		B8219-125-000	OIL DRAIN CAP GASKET		ハイユアナフタ パッキン	1
47		SS-6741010-SP	SCREW 3/8-28 L=10		ヒラネジ 3/8-28 L=10	1
48		B8215-704-000	OIL RESERVOIR GASKET		アブラ ダメ パッキン	1

Note (注記) ◇02 ..... For MOU-814 MOU-814用
◇03 ..... For MOU-816 MOU-816用

From the library of: Diamond Needle Corp

3. CRANKSHAFT COMPONENTS
主軸関係

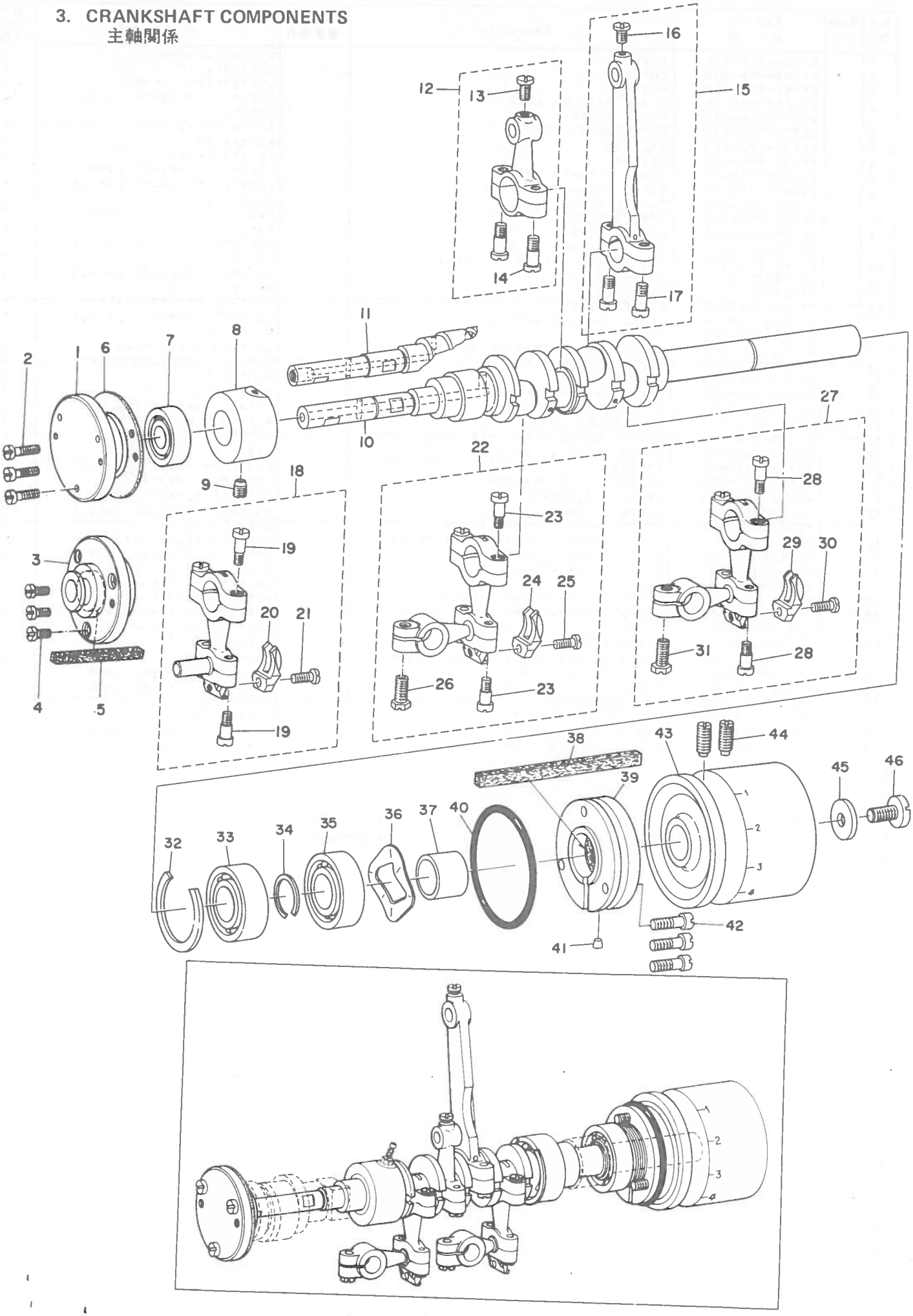

From the library of: Diamond Needle Corp

Ref. No.	Note 注記	Part No. 品番	Description	E. C. 変更年月	品名	Amt. Req. 個数
1	◇02	B1214-704-000	CRANK SHAFT BUSHING D		Dメタル	1
2	◇02	SS-7091110-SP	SCREW 9/64-40 L=10.5		マルヒラネジ 9/64-40 L=10.5	3
3	◇03	B1214-716-000	CRANKSHAFT BUSHING D		Dメタル	1
4	◇03	SS-6090810-SP	SCREW 9/64-40 L= 7.5		ヒラネジ 9/64-40 L= 7.5	3
5	◇03	B1215-816-000	FELT		Dメタル フエルトリング	1
6		B1219-804-000	GASKET		Dメタル パッキン	1
7		B1215-804-000	BALL BEARING D		シユジク ボールベアリング D	1
8		B1213-704-000	CRANK SHAFT BUSHING (C)		Cメタル	1
9		SS-8120740-SP	SCREW 3/16-28 L=7		トメネジ 3/16-28 L=7	1
10	◇02	B1201-804-000-B	CRANK SHAFT		シユジク	1
11	◇03	B1201-816-000-B	CRANK SHAFT		シユジク	1
12		115-67559	KNIFE DRIVING ROD ASM.		ウワメスロッド クミ	1
13		SS-7110710-SP	SCREW 11/64-40 L=7		マルヒラネジ 11/64-40 L= 7	(1)
14		SC-0450701-TP	HINGE SCREW D= 4.5 H= 7		ダンネジ D= 4.50 H= 7.0	(2)
15		B1401-804-0A0	CONNECTING ROD ASM.		ハリ クドーロッド クミ	1
16		SS-7110710-SP	SCREW 11/64-40 L=7		マルヒラネジ 11/64-40 L= 7	(1)
17		SD-0450701-TP	HINGE SCREW D= 4.5 H= 7		ダンネジ D= 4.50 H= 7.0	(2)
18	◇03	B2116-816-0A0	LOWER LOOPER DRIVING BALL ARM ASM.		シタルーパ タマウデ クミ	1
19		SD-0450701-TP	HINGE SCREW D= 4.5 H= 7		ダンネジ D= 4.50 H= 7.0	(4)
20		B2526-804-000	STOPPER		ルーパロッド フレドメ	(1)
21		SS-7110910-TP	SCREW 11/64-40 L= 8.5		マルヒラネジ 11/64-40 L= 8.5	(1)
22	◇02	B2503-804-0A0	LOWER LOOPER DRIVING BALL ARM ASM.		シタルーパ タマウデ クミ	1
23		SD-0450701-TP	HINGE SCREW D= 4.5 H= 7		ダンネジ D= 4.50 H= 7.0	(4)
24		B2526-804-000	STOPPER		ルーパロッド フレドメ	(1)
25		SS-7110910-TP	SCREW 11/64-40 L= 8.5		マルヒラネジ 11/64-40 L= 8.5	(1)
26	◇02	SS-9121210-TP	SCREW 3/16-28 L=12		6カクボルト 3/16-28 L=13.5	(1)
27		B2502-804-0A0	UPPER LOOPER DRIVING BALL ARM ASM.		ウワルーパ タマウデ クミ	1
28		SD-0450701-TP	HINGE SCREW D= 4.5 H= 7		ダンネジ D= 4.50 H= 7.0	(4)
29		B2526-804-000	STOPPER		ルーパロッド フレドメ	(1)
30		SS-7110910-TP	SCREW 11/64-40 L= 8.5		マルヒラネジ 11/64-40 L= 8.5	(1)
31		SS-9121210-TP	SCREW 3/16-28 L=12		6カクボルト 3/16-28 L=13.5	(1)
32		B1212-704-000	BEARING RETAINER		ボールベアリング トメワ	1
33		B1211-804-000	BALL BEARING B		シユジク ボールベアリング B	1
34		RC-1401213-KP	RETAINING RING		Cカタ トメワ	1
35		B1210-804-000	BALL BEARING A		シユジク ボールベアリング A	1
36		WZ-2640310-KH	WAVED WASHER 26.4X33.9X3.5		ナミガタザガネ26.4X33.9X3.5	1
37		B1204-704-000	BEARING SLEEVE		ベアリング スリーブ	1
38		B1207-804-000	FELT		フエルト リング	1
39		B1206-704-000	SPRING RETAINER		サラバネ ウケイタ	1
40		RO-4453001-00	RUBBER RING		Oリング	1
41		TA-0290301-MO	PLUG D=2.9X3.2 L=3		トメセン 2.9X3.2 L=3	1
42		SS-6121610-TP	SCREW 3/16-28 L=15.5		ヒラネジ 3/16-28 L=15.5	3
43		B1203-704-000	HAND WHEEL		ハスミグルマ	1
44		SS-8151130-SP	SCREW 15/64-28 L=10.5		トメネジ 15/64-28 L=10.5	2
45		WP-0612056-SD	WASHER 6.1X18.5X2		ヒラザガネ 6.1X18.5X2	1
46		SS-7151330-SP	SCREW 15/64-28 L=13.0		マルヒラネジ 15/64-28 L=13	1

Note (注記) ◇02 ..... For MOU-814-BD4 MOU-814-BD4用
◇03 ..... For MOU-816-DD4 MOU-816-DD4用

From the library of: Diamond Needle Corp

4. NEEDLE DRIVING SHAFT COMPONENTS
針駆動軸関係

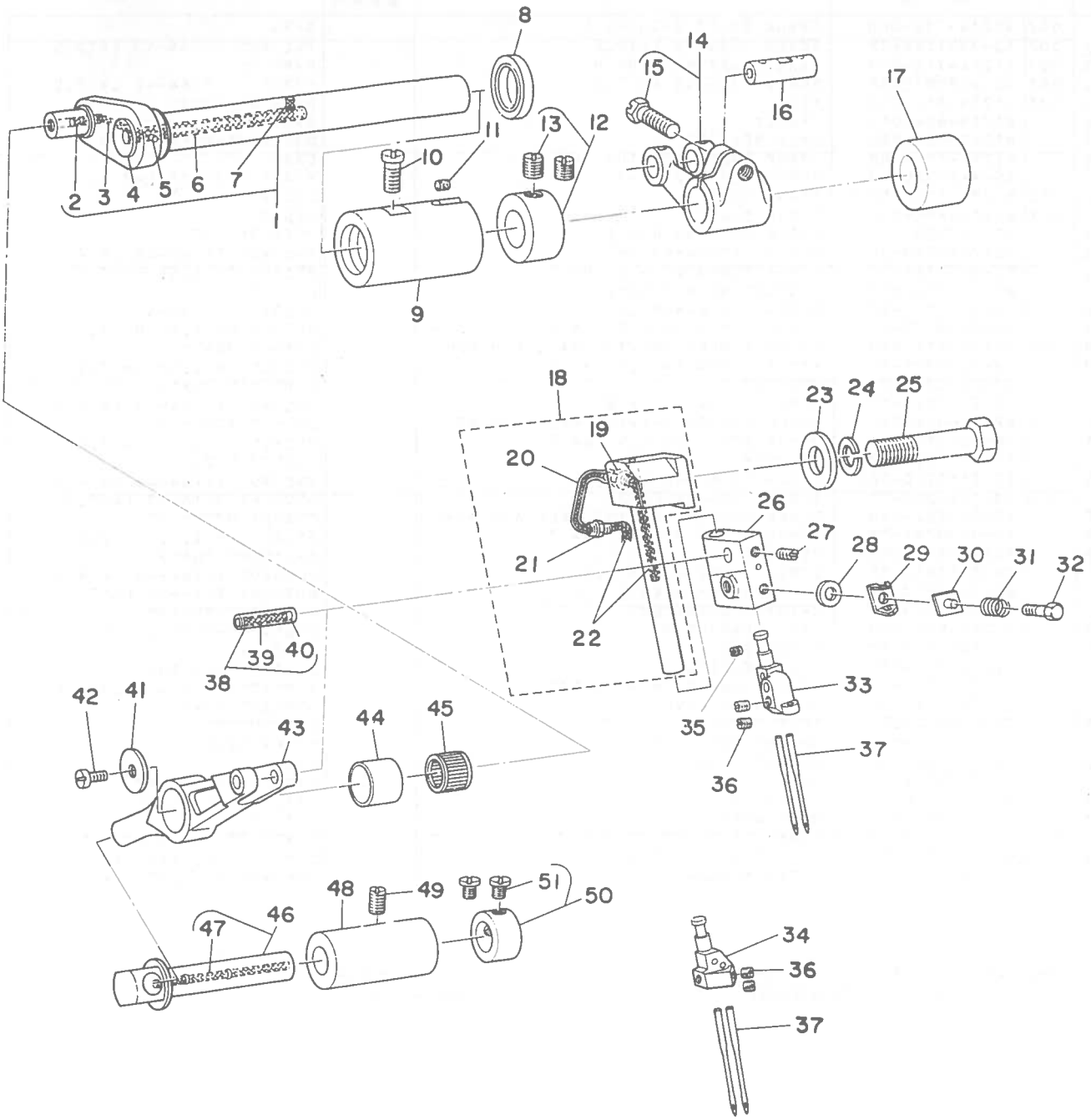

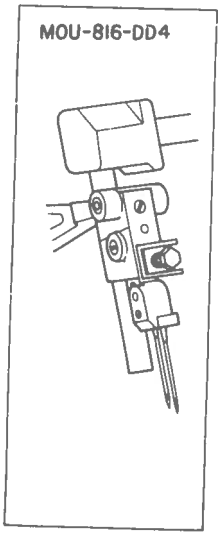

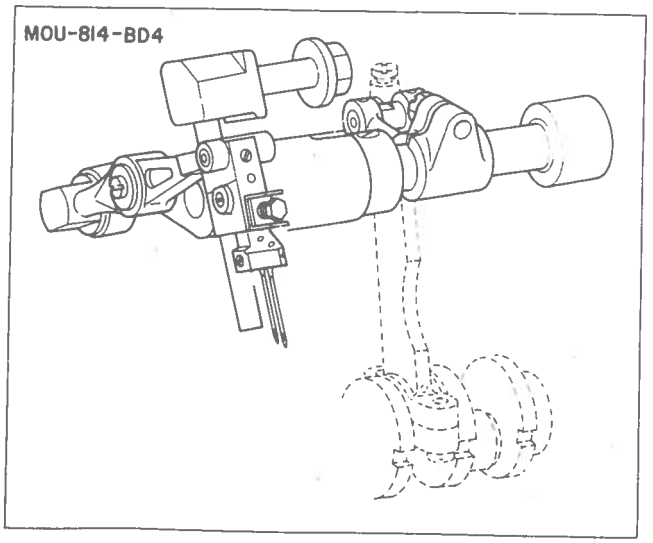

From the library of: Diamond Needle Corp

Ref. No.	Note 注記	Part No. 品番	Description	E. C. 変更年月	品名	Amt. Req. 個数
1		B1409-804-0A0-B	NEEDLE DRIVING SHAFT ASM.		ハリクドーシグク クミ	1
2		B3511-704-000	OIL FELT		ハリクドーシグク フエルト	(0.1)
3		B3512-704-00B	OIL WICK		アクリル ユシン	(0.1)
4		115-17505	OIL CAP		ハリクドーシグク フブラ フタ	(1)
5		TA-0180401-M0	PLUG D=1.8X2.1 L=4		トメセン 1.8X2.1 L=4.3	(1)
6		B3510-704-000	OIL FELT		ハリクドーシグク フエルト (チヨウ)	(0.1)
7		B3511-704-000	OIL FELT		ハリクドーシグク フエルト	(0.1)
8		115-17802	OIL SEAL		ハリクドーシグク オイルシール	1
9		B1403-704-000-A	BUSHING, FRONT		ハリクドーシグク フエメタル	1
10		SS-6121020-SP	SCREW 3/16-28 L= 9.5		ヒラネジ 3/16-28 L= 9.5	1
11		B3525-704-000	OIL FELT		ハリクドー フエメタル フエルト	1
12		CS-1201010-SH	THRUST COLLAR ASM. D=12 W=10		スラストウケ D=12.0 W=10 クミ	1
13		SS-8660610-TP	SCREW 1/4-40 L=6		トメネジ 1/4-40 L=6	(2)
14		B1402-804-0A0	FORKED CRANK ASM.		フタマタ クランク クミ	1
15		SS-9151210-TP	SCREW 15/64-28 L=11.8		6カクボルト 15/64-28 L=11.8	(1)
16	◇04	B1612-804-C00	CRANK PIN C		オクリフタマタ クランクピン C	1
17		B1405-704-000	REAR BUSHING		ハリ クドー ウシロメタル	1
18		B1421-704-0A0	NEEDLE CLAMP GUIDE SHAFT ASM.		ハリドメ アンナイボー クミ	1
19		SQ-1110401-MZ	CONNECTING SCREW		チユーブレンケツネジ	(1)
20		B3517-704-000	OIL WICK TUBE		ハリドメ アンナイボー レンケツパイプ	(1)
21		SQ-1120451-MZ	CONNECTING SCREW		チユーブレンケツネジ	(1)
22		CQ-2020000-00	OIL WICK		ユシン	(0.2)
23		WP-0850002-SP	WASHER 8.5X18X1.6		ヒラザガネ 8.5X18X1.6	1
24		WS-0822010-KP	SPRING WASHER 8.2X15X2		バネザガネ 8.2X15.0X2	1
25		SS-9703413-CP	SCREW 5/16-24 L=34		6カクボルト 5/16-24 L=34	1
26		B1419-716-000-A	NEEDLE CLAMP BASE		ハリドメダイ	1
27		SS-8080410-TP	SCREW 1/8-44 L=3.5		トメネジ 1/8-44 L=3.5	1
28		WP-0450000-SD	WASHER 4.5X8X0.5		ヒラザガネ 4.5X8X0.5	1
29		B1425-704-000	NEEDLE THREAD TENSION DISC		ハリイト チヨーシイタ	1
30		B1423-704-000	UPPER PLATE		ハリイトオサエ	1
31		B1424-804-000	SPRING		ハリボーテンビン イトチヨーシ バネ	1
32		B1427-804-000	HINGE SCREW		ハリイト チヨーシイタ ダンネジ	1
33	◇03	B1420-716-D00	NEEDLE CLAMP		ニシダユーカン ハリドメ D	1
34	◇02	B1420-714-B00	NEEDLE CLAMP		ニホンバリ ハリドメ B	1
35		SS-8110410-TP	SCREW 11/64-40 L= 3.5		トメネジ 11/64-40 L=3.5	1
36		SS-8080410-TP	SCREW 1/8-44 L=3.5		トメネジ 1/8-44 L=3.5	2
37		MDC-270B1100	NEEDLE DCX27 #11		ハリ DCX27 #11	2
38		B1422-804-CA0	PIN ASM.(C)		ウワルーパガイド ピン クミ	1
39		CQ-2020000-00	OIL WICK		ユシン	(0.1)
40		B1432-804-000	PIN COVER		ハリ クドーレバー ピン フタ	(2)
41		B1413-804-000	WASHER		ハリクドーシグク ザガネ	1
42		SS-6090420-SP	SCREW 9/64-40 L= 4.0		ヒラネジ 9/64-40 L= 4	1
43		B1410-804-000	NEEDLE DRIVING LEVER		ハリ クドーレバー	1
44	◇04	B1412-804-000	OUTER SLEEVE		ハリ クドーレバー ソトワ	1
45	◇04	B1411-804-B00	BEARING B		ハリ クドーレバー ベアリング B	1
46		B1416-804-0A0	NEEDLE DRIVING LEVER SHAFT ASM.		ハリ クドウレバーシグク クミ	1
47		CQ-3030000-00	OIL WICK		ユシン	(0.1)
48		B1417-816-000	BUSHING		ハリクドー レバーシグクメタル	1
49		SS-8151550-SP	SCREW 15/64-28 L=15		トメネジ 15/64-28 L=15	1
50		CS-087081A-SH	THRUST COLLAR ASM. D=8.73 W=8		スラストウケ D= 8.73 W= 8 クミ	1
51		SS-6110420-TP	SCREW 11/64-40 L=4		ヒラネジ 11/64-40 L= 4.8	(2)

Note (注記) ◇02 ..... For MOU-814-BD4 — MOU-814-BD4用
◇03 ..... For MOU-816-DD4 — MOU-816-DD4用
◇04 ..... Selecting part for fit tolerance — 選択かん合部品

From the library of: Diamond Needle Corp

5. FEED MECHANISM COMPONENTS (1)
送り関係(1)

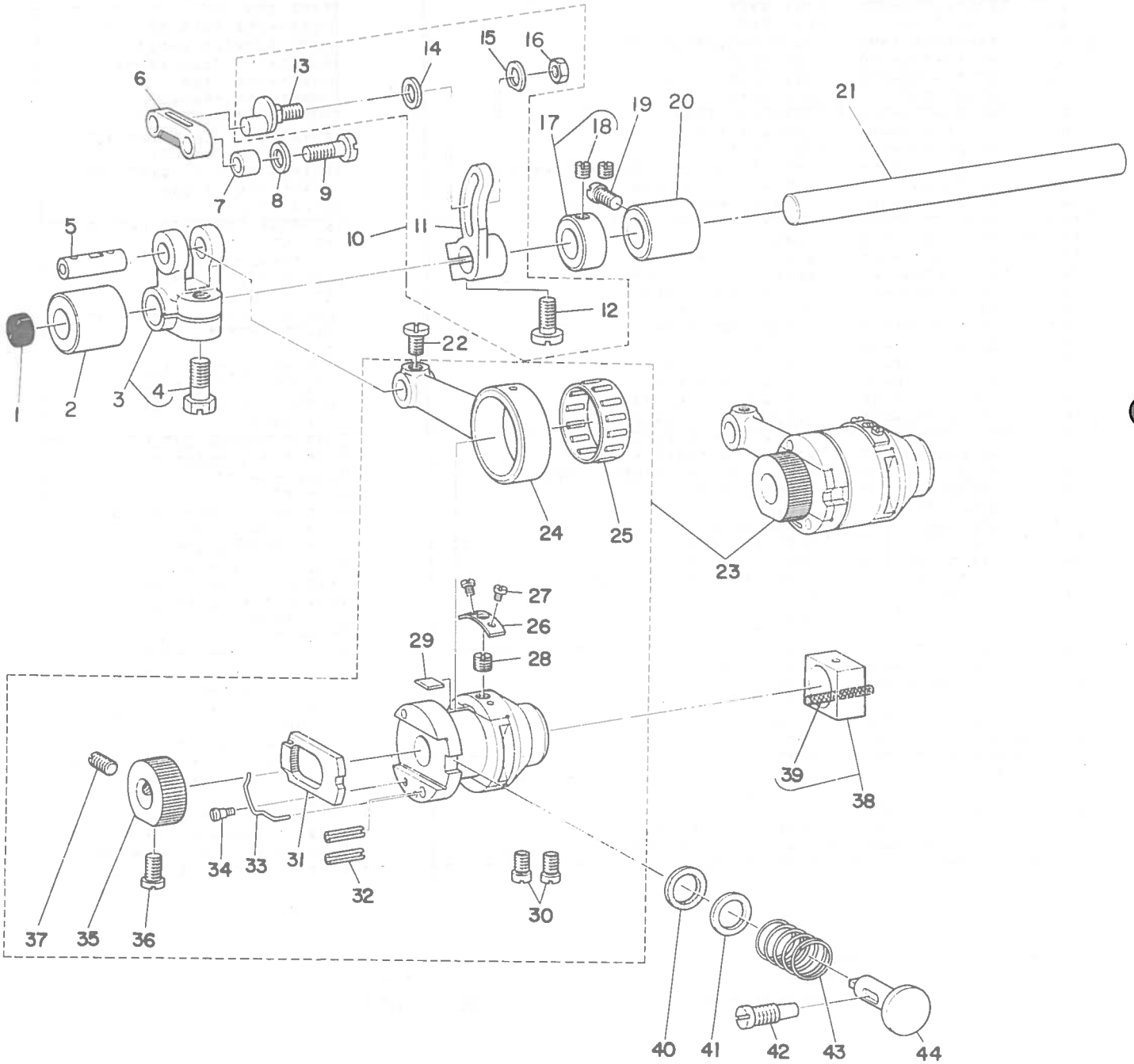

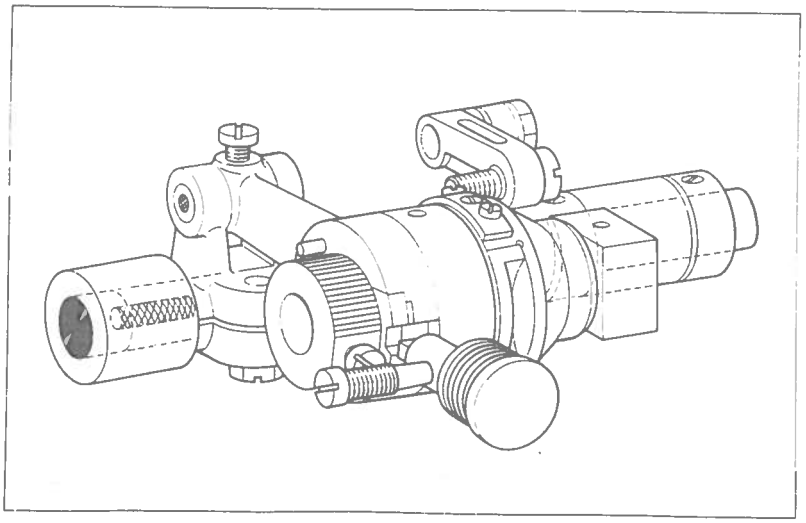

From the library of: Diamond Needle Corp

Ref. No.	Note 注記	Part No. 品番	Description	E. C. 変更年月	品名	Amt. Req. 個数
1		TA-1030402-R0	RUBBER PLUG		トメセン	1
2		B1614-704-000	FEED ROCKER SHAFT BUSHING, FRONT		オクリジク マエメブル	1
3		B1611-804-0A0	FORKED LINK ASM.		オクリ フタマタリンク クミ	1
4		SS-9151210-TP	SCREW 15/64-28 L=11.8		6カクボルト 15/64-28 L=11.8	(1)
5	◇04	B1612-804-C00	CRANK PIN C		オクリフタマタ クランクピン C	1
6		B1619-804-000	FEED LINK		シユオクリ リンク	1
7		B1620-804-000	COLLAR		シユオクリ ピンカラー	1
8		B2107-816-000	WASHER		ロツド ザカネ	1
9		SS-6121220-TP	SCREW 3/16-28 L=11.5		ヒラネジ 3/16-28 L=11.5	1
10		115-30151	MAIN FEED ROCKER ASM.		シユオクリウデ クミ	1
11		115-30102	MAIN FEED ROCKER		シユオクリウデ	(1)
12		SS-6121220-TP	SCREW 3/16-28 L=11.5		ヒラネジ 3/16-28 L=11.5	(1)
13		B1617-804-000	PIN		シユオクリウデ ピン	(1)
14		B1618-804-000	WASHER		シユオクリウデ ザカネ	(1)
15		B1667-804-000	WASHER B		シユオクリウデ ザカネ B	(1)
16		NS-6120310-SP	NUT 3/16-28		6カクナツト 3/16-28	(1)
17		CS-0950818-SH	THRUST COLLAR ASM. D=9.53 W=8		スラストウケ D= 9.53 W= 8 クミ	1
18		SS-8110410-SP	SCREW 11/64-40 L=3.5		トメネジ 11/64-40 L=6.5	(2)
19		SS-6121020-SP	SCREW 3/16-28 L= 9.5		ヒラネジ 3/16-28 L= 9.5	1
20		B1615-704-000	FEED ROCKER SHAFT BUSHING, REAR		オクリジク ウシロメブル	1
21		B1613-804-000	ROCKER SHAFT		オクリジク	1
22		SS-7110710-SP	SCREW 11/64-40 L=7		マルヒラネジ 11/64-40 L= 7	1
23		B1601-804-0B0	FEED ECCENTRIC BODY ASM.		オクリカム シジクダイ クミ	1
24		B1610-804-000	CRANK ROD		オクリ クランクロツド	(1)
25	◇04	B1609-804-C00	BEARING		オクリ ベアリング	(1)
26		B1666-704-000	LOCK SCREW PRESSER PLATE		オクリ ロツクネジ オサエイタ	(1)
27		SS-4060310-SP	SCREW 3/32-56 L=2.5		ナベネジ 3/32-56 L= 2.5	(2)
28		SS-8620410-TM	SCREW 3/16-32 L=4		トメネジ 3/16-32 L= 4	(1)
29		B1665-704-000	FEED LOCK PLATE		オクリ ロツクイタ	(1)
30		SS-6110650-TP	SCREW 11/64-40 L=5.5		ヒラネジ 11/64-40 L=5.5	(2)
31		B1604-704-000	RATCHET PAWL		ラチエリト	(1)
32		PS-0300132-KH	SPRING PIN		スプリングピン	(2)
33		B1606-704-000	RATCHET PAWL SPRING		ラチエリト オサエバネ	(1)
34		SD-0260271-SP	HINGE SCREW D= 2.60 H= 2.7		ダンネジ D= 2.60 H= 2.7	(1)
35		B1605-704-000	RATCHET GEAR		ラチエリト ギアー	(1)
36		SS-6110710-TP	SCREW 11/64-40 L= 6.5		ヒラネジ 11/64-40 L= 6.5	(1)
37		SS-8110750-SP	SCREW 11/64-40 L= 6.5		トメネジ 11/64-40 L=6.5	(1)
38		B1623-804-0A0	SLIDE BLOCK ASM.		ジヨゲオクリ カクゴマ クミ	1
39		CQ-2000000-00	OIL WICK		ユシン	(0.1)
40		B1651-704-000	FELT		オシボタン フエルト	1
41		B1654-704-000	WASHER		オシボタン ジクバネ	1
42		SS-7151550-SP	SCREW 15/64-28 L=14.5		マルヒラネジ 15/64-28 L=14.5	1
43		B1652-704-000	SPRING		オシボタン バネ	1
44		B1650-704-000	PUSH BUTTON STUD		オシボタン ジク	1

Note (注記) ◇04 ..... Selecting part for fit tolerance　　選択かん合部品

From the library of: Diamond Needle Corp

6. FEED MECHANISM COMPONENTS (2)
送り関係(2)

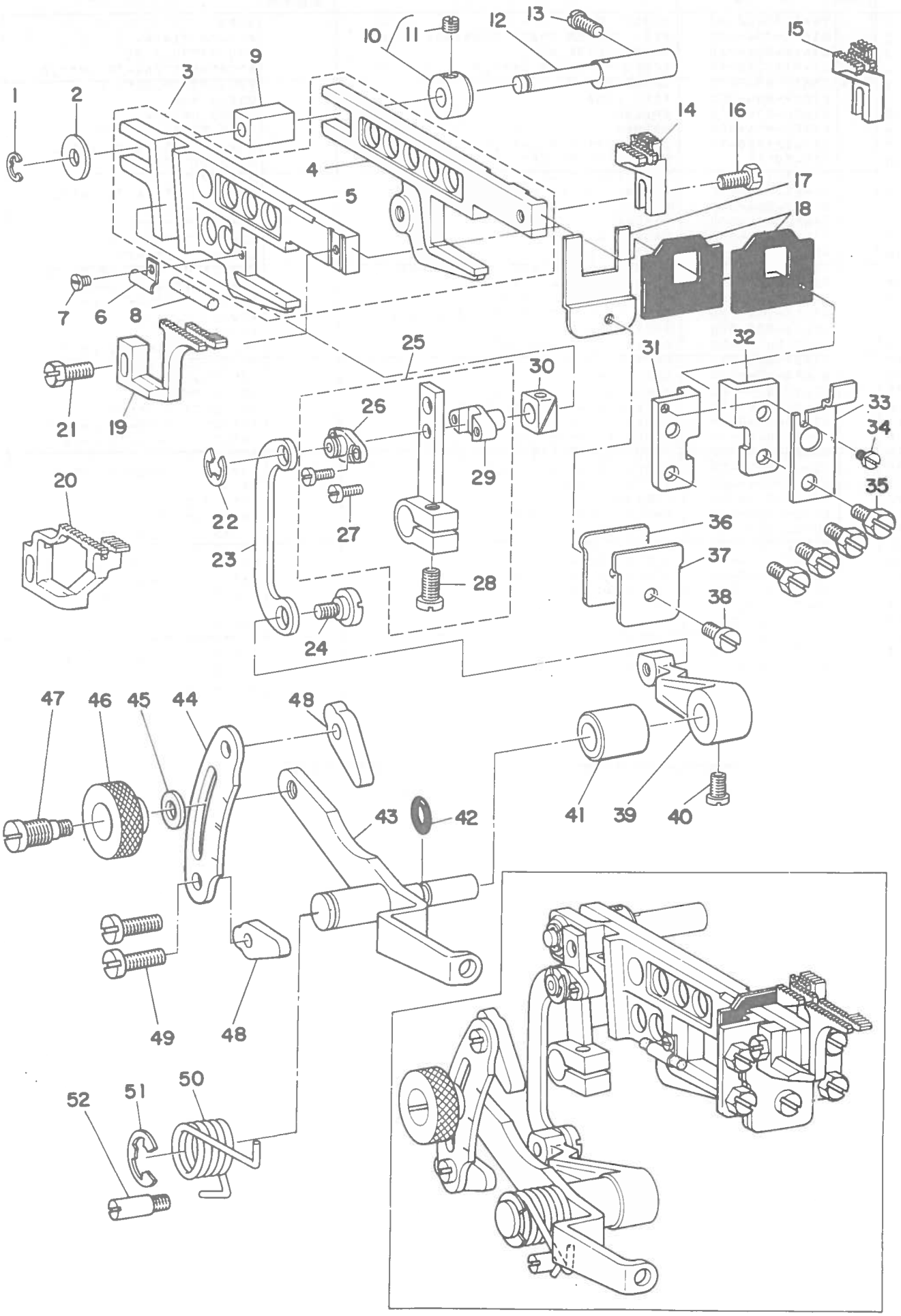

From the library of: Diamond Needle Corp

Ref. No.	Note 注記	Part No. 品番	Description	E. C. 変更年月	品名	Amt. Req. 個数
1		RE-0400000-K0	SNAP RING 4		Eｶﾞﾀ ﾄﾒﾜ 4	1
2		WP-0551016-SH	WASHER 5.5X13X1		ﾋﾗｻﾞｶﾞﾈ 5.5X13X1	1
3		B1621-804-0A0	MAIN FEED BAR ASM.		ｼｭｵｸﾘ ﾖｰﾄﾞｰｶﾝ ｸﾐ	1
4		B1621-804-000	MAIN FEED BAR		ｼｭｵｸﾘ ﾖｰﾄﾞｰｶﾝ	(1)
5		B1622-804-000	DIFFERENTIAL FEED BAR		ﾌｸｵｸﾘ ﾖｰﾄﾞｰｶﾝ	(1)
6		B1666-804-000	OIL WICK HOLDER		ｵｸﾘ ﾕｼﾝｵｻｴ	1
7		SS-7060310-SP	SCREW 3/32-56 L=3		ﾏﾙﾋﾗﾈｼﾞ 3/32-56 L= 3	1
8		B3525-804-000	OIL FELT		ｶｸｺﾞﾏ ｵｲﾙﾌｪﾙﾄ	1
9		B1624-704-000	SLIDE BLOCK		ﾖｰﾄﾞｰｶﾝ ｻｻｴ ｶｸｺﾏ	1
10		B1627-804-0A0-A	COLLAR ASM.		ﾖｰﾄﾞｰｶﾝ ｻｻｴｼﾞｸ ｶﾗｰ ｸﾐ	1
11		SS-8110410-TP	SCREW 11/64-40 L= 3.5		ﾄﾒﾈｼﾞ 11/64-40 L=3.5	(1)
12		B1625-804-000-A	FEED BAR SHAFT		ﾖｰﾄﾞｰｶﾝ ｻｻｴｼﾞｸ	1
13		SS-6121020-SP	SCREW 3/16-28 L= 9.5		ﾋﾗﾈｼﾞ 3/16-28 L= 9.5	1
14	◇02	B1656-814-00U	MAIN FEED DOG		ｼｭｵｸﾘﾊﾞ	1
15	◇03	B1656-816-00U	MAIN FEED DOG		ｼｭｵｸﾘﾊﾞ	1
16		SS-9111050-SP	SCREW 11/64-40 L=9.5		6ｶｸﾎﾞﾙﾄ 11/64-40 L=9.5	1
17		B1660-704-000	PRESSER PLATE		ﾖｰﾄﾞｰｶﾝ ｱﾌﾟﾗｷﾘ ｵｻｴ	1
18		B1661-804-000	OIL SHIELD		ﾖｰﾄﾞｰｶﾝ ｱﾌﾟﾗｷﾘ A	2
19	◇02	B1657-804-00C	DIFFERENTIAL FEED DOG (C)		ﾌｸ ｵｸﾘﾊﾞ C	1
20	◇03	B1657-816-000	DIFFERENTIAL FEED DOG		ﾌｸ ｵｸﾘﾊﾞ	1
21		SS-9111010-SP	SCREW 11/64-40 L=9.5		6ｶｸﾎﾞﾙﾄ 11/64-40 L=9.5	1
22		RE-0500000-K0	SNAP RING 5		Eｶﾞﾀ ﾄﾒﾜ 5	1
23		B1640-804-000-A	DIFFERENTIAL FEED DRIVING LINK		ｻﾄﾞｰ ﾁｮｰｾﾂﾘﾝｸ	1
24	*	SD-0720261-SP	HINGE SCREW D= 7.2 H= 2.6	D.08/81	SD-0720271-SP	-
	*	SD-0720271-SP	HINGE SCREW D= 7.2 H= 2.7	A.08/81	ﾀﾞﾝﾈｼﾞ D=7.2 H=2.7	1
25		B1632-704-0A0-A	DIFFERENTIAL FEED ROCKER ASM.		ﾌｸｵｸｳﾃﾞ ｸﾐ	1
26		B1631-804-000-A	PIN COVER		ﾌｸｵｸﾘﾋﾟﾝ ﾌﾀ	(1)
27		SS-6080410-SP	SCREW 1/8-44 L=4		ﾋﾗﾈｼﾞ 1/8-44 L=4	(2)
28		SS-6121220-TP	SCREW 3/16-28 L=11.5		ﾋﾗﾈｼﾞ 3/16-28 L=11.5	(1)
29		B1630-804-000-A	DIFFERENTIAL FEED PIN		ﾌｸｵｸﾘﾋﾟﾝ	(1)
30		B1663-804-000	SLIDE BLOCK		ﾌｸｵｸﾘﾋﾟﾝ ｶｸｺﾞﾏ	1
31		B1628-704-000	FEED BAR SUPPORT, LEFT		ｵｸﾘ ﾖｰﾄﾞｰｶﾝ ｵｻｴ ﾋﾀﾞﾘ	1
32		B1629-704-000	FEED BAR SUPPORT, RIGHT		ｵｸﾘ ﾖｰﾄﾞｰｶﾝ ｵｻｴ ﾐｷﾞ	1
33		B1149-804-00B	THROAT PLATE HOLDER		ﾊﾘｲﾀ ｻｻｴ	1
34		SS-6060410-TP	SCREW 3/32-56 L= 3.5		ﾋﾗﾈｼﾞ 3/32-56 L=3.5	1
35		SS-9120910-TP	SCREW 3/16-28 L=9		ﾛｯｶｸﾎﾞﾙﾄ 3/16-28 L=9	4
36		B1664-704-000	GASKET		ﾖｰﾄﾞｰｶﾝ ｼﾀｲﾀ ﾊﾟｯｷﾝ	1
37		B1663-704-000	FEED BAR PLATE		ﾖｰﾄﾞｰｶﾝ ｼﾀｲﾀ	1
38		SS-6091210-TP	SCREW 9/64-40 L=12		ﾋﾗﾈｼﾞ 9/64-40 L=12	1
39		B1642-804-000-B	DIFFERENTIAL FEED ROCKER		ｻﾄﾞｰ ﾁｮｰｾﾂｳﾃﾞ	1
40		SS-7120910-SP	SCREW 3/16-28 L=9		ﾏﾙﾋﾗﾈｼﾞ 3/16-28 L=9	1
41		B1645-704-000-A	BUSHING		ｻﾄﾞｰ ﾁｮｰｾﾂｼﾞｸ ﾒﾀﾙ	1
42		RO-0601501-00	RUBBER RING		Oﾘﾝｸﾞ	1
43		B1643-804-0A0	ROCKER SHAFT ASM.		ｻﾄﾞｰ ﾁｮｰｾﾂｼﾞｸ ｸﾐ	1
44		B1648-804-000	DIFFERENTIAL FEED GRADUATION		ｻﾄﾞｰ ﾁｮｰｾﾂ ﾒﾓﾘｲﾀ	1
45		WP-0621016-SD	WASHER 6.2X13X1		ﾋﾗｻﾞｶﾞﾈ 6.2X13X1	1
46		B1647-704-000-A	DIFFERENTIAL FEED LOCK NUT		ｻﾄﾞｰ ﾛｯｸﾅｯﾄ	1
47		B1646-704-000-A	DIFFERENTIAL FEED HINGE SCREW		ｻﾄﾞｰ ﾀﾞﾝﾈｼﾞ	1
48		B1649-804-000	STOPPER		ｻﾄﾞｰ ﾁｮｰｾﾂ ｽﾄｯﾊﾟｰ	2
49		SS-6121210-SP	SCREW 3/16-28 L=12		ﾋﾗﾈｼﾞ 3/16-28 L=9	2
50		B1664-804-000	SPRING		ｻﾄﾞｰ ﾁｮｰｾﾂﾚﾊﾞｰ ﾊﾞﾈ	1
51		RE-0900000-KP	SNAP RING 9		Eｶﾞﾀﾄﾒﾜ	1
52		B1508-352-000	STOPPER SCREW		ｽﾄｯﾊﾟｰﾈｼﾞ	1

Note (注記) ◇02 ..... For MOU-814-BD4 — MOU-814-BD4用
◇03 ..... For MOU-816-DD4 — MOU-816-DD4用

From the library of: Diamond Needle Corp

7. VARIABLE TOP FEED MECHANISM COMPONENTS
差動上下送り関係

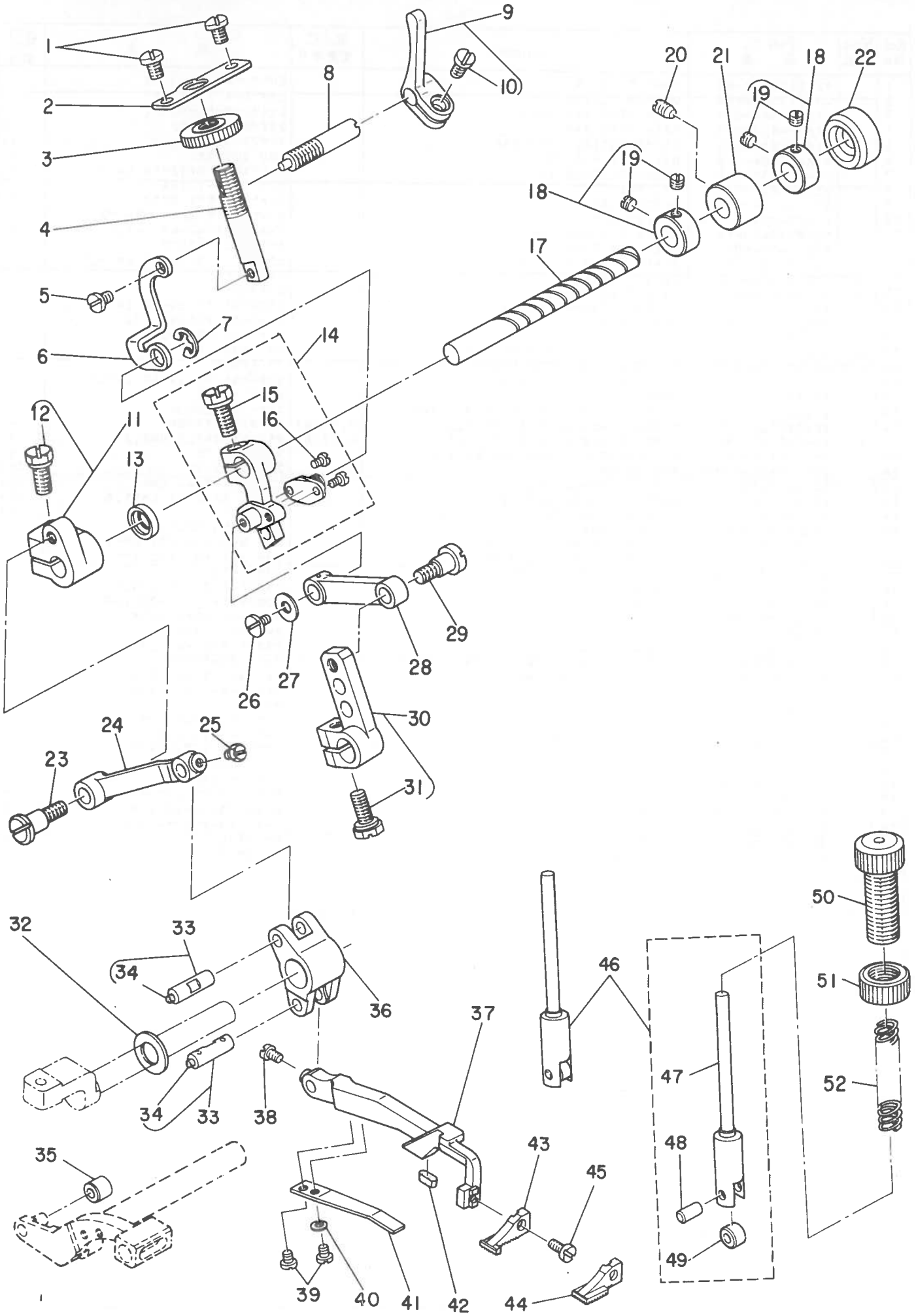

From the library of: Diamond Needle Corp

Ref. No.	Note 注記	Part No. 品番	Description	E. C. 変更年月	品名	Amt. Req. 個数
1		SS-7120640-SP	SCREW 3/16-28 L=6		マルヒラネジ 3/16-28 L= 6	2
2		B3013-816-000	NUT STOPPER		ウワサトゞー ナツトストツパー	1
3		B3012-816-000	NUT		ウワサトゞーナツト	1
4		B3011-816-000	SHAFT		ウワサトゞーシヅク	1
5		SD-0450211-SP	HINGE SCREW D= 4.50 H= 2.1		ダンネジ D= 4.50 H= 2.1	1
6		B3010-816-000	LINK		ウワサトゞーリンク	1
7		RE-0500000-K0	SNAP RING 5		Eカヅフ トメワ 5	1
8		B3014-816-000	STOPPER SHAFT		サトゞーストツパーシヅク	1
9		B3015-816-0A0	STOPPER ARM ASM.		サトゞーストツパーウデ クミ	1
10		SS-7120910-TP	SCREW 3/16-28 L=9		マルヒラネジ 3/16-28 L= 9	(1)
11		B3009-816-0A0	TOP FEED ARM ASM. C		ウワオクリウデ C クミ	1
12		SS-9151210-TP	SCREW 15/64-28 L=11.8		6カクボルト 15/64-28 L=11.8	(1)
13		B3406-850-000	OIL SEAL		オイルシール	1
14		B3007-816-0A0	TOP FEED ARM ASM.		ウワオクリウデ B クミ	1
15		SS-9121210-TP	SCREW 3/16-28 L=12		6カクボルト 3/16-28 L=13.5	(1)
16		SS-6080410-SP	SCREW 1/8-44 L=4		ヒラネジ 1/8-44 L= 4	(2)
17		B3008-816-000	TOP FEED SHAFT		ウワオクリシヅク	1
18		CS-080081E-SH	THRUST COLLAR ASM. D=8 W=8		スラストウケ D=8.0 W=8 クミ	2
19		SS-8110410-TP	SCREW 11/64-40 L= 3.5		トメネジ 11/64-40 L=3.5	(4)
20		SS-8120740-SP	SCREW 3/16-28 L=7		トメネジ 3/16-28 L=7	1
21		B3005-816-000	BUSHING		ウワオクリシヅクメクル	1
22		B1189-415-000	RUBBER PLUG		アナ キヤツフ°	1
23		SD-0641004-SP	HINGE SCREW D= 6.35 H= 9.6		ダンネジ D= 6.35 H= 9.6	1
24		B3016-816-000	TOP FEED LINK B		ウワオクリリンク B	1
25		SS-9090610-TP	SCREW 9/64-40 L=5.5		6カクボルト 9/64-40 L= 5.5	1
26		SS-6090630-SP	SCREW 9/64-40 L=6		ヒラネジ 9/64-40 L= 6	1
27		B2423-280-000	WASHER (FOR DRIVING KNIFE)		トゞーメス ヅヅガネ D	1
28		B3004-816-000	TOP FEED LINK A		ウワオクリリンク A	1
29		SD-0640751-SP	HINGE SCREW D= 6.35 H= 7.5		ダンネジ D= 6.35 H= 7.5	1
30		B3003-816-0A0	TOP FEED ARM ASM. A		ウワオクリウデ A クミ	1
31		SS-9121210-TP	SCREW 3/16-28 L=12		6カクボルト 3/16-28 L=13.5	(1)
32		D1807-555-B00	THRUST COLLAR		シタシヅク ナカメクル スラスト ウケイタ	1
33	◇04	B1422-804-CA0	PIN ASM.(C)		ウワルーパカイトゞ ピン クミ	2
34		CQ-2020000-00	OIL WICK		ユシン	(0.1)
35		B3022-816-000	COLLAR		シヅヨーケゞ オクリコロ	1
36		B3017-816-000	ARM		ウワオクリ センコヅウデ	1
37		B3024-816-000	VARIABLE TOP FEED BAR		ウワオクリ ヨートゞーカン	1
38		SS-9090610-TP	SCREW 9/64-40 L=5.5		6カクボルト 9/64-40 L= 5.5	1
39		SS-6080410-SP	SCREW 1/8-44 L=4		ヒラネジ 1/8-44 L= 4	2
40		WP-0330500-0E	WASHER 3.3X6X0.5		ヒラザガネ 3.3X6.0X0.5	1
41		B3026-816-000	SPRING		ウワオクリ ヨートゞーカンバネ	1
42		B3028-816-000	RUBBER CUSHION		ウワオクリ ヨートゞーカンゴム	1
43	◇03	B3025-816-000	TOP FEED DOG		ウワオクリバ	1
44	◇02	B3025-814-000	TOP FEED DOG		ウワオクリバ	1
45		SS-6090670-TP	SCREW 9/64-40 L=6		ヒラネジ 9/64-40 L= 6	1
46		B3018-816-0A0	TOP FEED PRESSER BAR ASM.		ウワオクリ オサエホゞー クミ	1
47		B3018-816-000	TOP FEED PRESSER BAR		ウワオクリ オサエホゞー	(1)
48		B3019-816-000	PIN		オサエホゞーピン	(1)
49		B3020-816-000	COLLAR		オサエホゞーカラー	(1)
50		B3021-816-000	PRESSER SPRING REGULATOR		オサエ チヨーセツネジ	1
51		B1511-555-000	NUT 1/2-28		オサエチヨーセツネジゞ ナツト	1
52		B3029-816-000	SPRING		ウワオクリオサエホゞーバネ	1

Note (注記) ◇02..... For MOU-814-BD4 — MOU-814-BD4用
◇03 ..... For MOU-816-DD4 — MOU-816-DD4用
◇04 ..... Selecting part for fit tolerance — 選択かん合部品

From the library of: Diamond Needle Corp

8. UPPER & LOWER LOOPER COMPONENTS
上ルーパ、下ルーパ関係

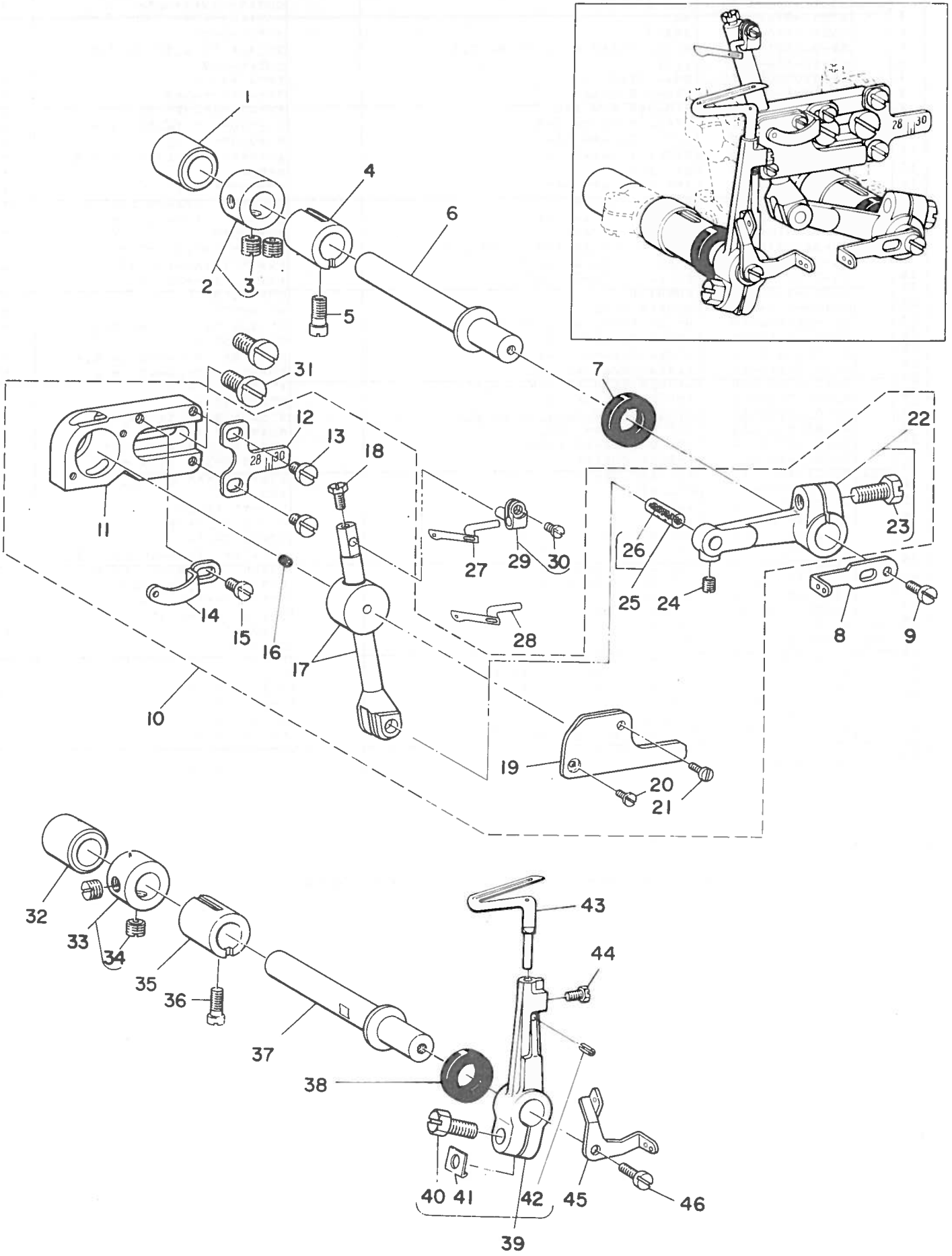

From the library of: Diamond Needle Corp

Ref. No.	Note 注記	Part No. 品番	Description	E. C. 変更年月	品名	Amt. Req. 個数
1		B2509-704-000	BUSHING, REAR		ﾙｰﾊﾟｼﾞｸ ｳｼﾛﾒﾀﾙ	1
2		CS-103121A-SH	THRUST COLLAR ASM. D=10.32 W=12		ｽﾗｽﾄｳｹ D=10.32 W=12 ｸﾐ	1
3		SS-8660530-TP	SCREW 1/4-40 L= 4.5		ﾄﾒﾈｼﾞ 1/4-40 L=4.5	(2)
4		B2507-804-000-R	BUSHING, FRONT		ﾙｰﾊﾟｼﾞｸ ﾏｴﾒﾀﾙ	1
5		SS-6121020-SP	SCREW 3/16-28 L= 9.5		ﾋﾗﾈｼﾞ 3/16-28 L= 9.5	1
6		B2505-704-000	UPPER LOOPER SHAFT		ｳﾜ ﾙｰﾊﾟｼﾞｸ	1
7		B2508-704-000	OIL SEAL		ﾙｰﾊﾟｼﾞｸ ｵｲﾙｼｰﾙ	1
8		B2523-704-000	LOOPER THREAD TAKE-UP, RIGHT		ﾙｰﾊﾟ ﾃﾝﾋﾞﾝ ﾐｷﾞ	1
9		SS-6090630-SP	SCREW 9/64-40 L=6		ﾋﾗﾈｼﾞ 9/64-40 L= 6	1
10		B2512-704-0A0	UPPER LOOPER GUIDE ASM.		ｳﾜﾙｰﾊﾟｶﾞｲﾄﾞ ｸﾐ	1
11		B2510-704-000	UPPER LOOPER GUIDE RETAINER		ｳﾜﾙｰﾊﾟｶﾞｲﾄﾞ ｻｻｴ	(1)
12		B2528-804-000	STITCH PLATE		ｳﾜﾙｰﾊﾟｰｶﾞｲﾄﾞ ﾒﾓﾘｲﾀ	(1)
13		SS-7090510-SP	SCREW 9/64-40 L= 4.6		ﾏﾙﾋﾗﾈｼﾞ 9/64-40 L= 4.6	(2)
14		B2524-704-000	UPPER LOOPER THREAD GUIDE, LEFT		ｳﾜﾙｰﾊﾟ ｲﾄｱﾝﾅｲ ﾋﾀﾞﾘ	(1)
15		SS-6090630-SP	SCREW 9/64-40 L=6		ﾋﾗﾈｼﾞ 9/64-40 L= 6	(1)
16		B3526-704-000	OIL FELT		ｳﾜﾙｰﾊﾟｶﾞｲﾄﾞ ｷｭｰｴﾌｪﾙﾄ	(1)
17		B2517-804-0A0-A	HOLDER CONNECTION ASM.		ｳﾜﾙｰﾊﾟﾂﾞｷ ｸﾐ	(1)
18		SS-9090610-TP	SCREW 9/64-40 L=5.5		6ｶｸﾎﾞﾙﾄ 9/64-40 L= 5.5	(1)
19		B2515-704-000	GUIDE COVER		ｳﾜﾙｰﾊﾟｶﾞｲﾄﾞ ﾌﾀ	(1)
20		SS-5060310-SP	SCREW 3/32-56 L=2.8		ﾄﾗｽﾈｼﾞ 3/32-56 L=2.8	(1)
21		SS-7060610-SP	SCREW 3/32-56 L= 5.5		ﾏﾙﾋﾗﾈｼﾞ 3/32-56 L= 5.5	(1)
22		B2516-804-0A0	LOOPER HOLDER ASM.		ﾙｰﾊﾟｼﾞｸ ｳﾃﾞ ｸﾐ	(1)
23		SS-9151210-TP	SCREW 15/64-28 L=11.8		6ｶｸﾎﾞﾙﾄ 15/64-28 L=11.8	(1)
24		SS-8080410-TP	SCREW 1/8-44 L=3.5		ﾄﾒﾈｼﾞ 1/8-44 L=3.5	(1)
25	◇04	B1422-804-CA0	PIN ASM.(C)		ｳﾜﾙｰﾊﾟｶﾞｲﾄﾞ ﾋﾟﾝ ｸﾐ	(1)
26		CQ-2020000-00	OIL WICK		ﾕｼﾝ	(0.1)
27	◇03	B2519-804-000	UPPER LOOPER		ｳﾜﾙｰﾊﾟ	1
28	◇02	B2519-814-000	UPPER LOOPER		ｳﾜﾙｰﾊﾟ	1
29		B2518-804-0A0-R	UPPER LOOPER HOLDER ASM.		ｳﾜﾙｰﾊﾟ ｼｼﾞｳﾃﾞ ｸﾐ	1
30		SS-6080410-SP	SCREW 1/8-44 L=4		ﾋﾗﾈｼﾞ 1/8-44 L= 4	(1)
31		SS-6151440-SP	SCREW 15/64-28 L=14		ﾋﾗﾈｼﾞ 15/64-28 L=14	(2)
32		B2509-704-000	BUSHING, REAR		ﾙｰﾊﾟｼﾞｸ ｳｼﾛﾒﾀﾙ	1
33	◇02	CS-103121A-SH	THRUST COLLAR ASM. D=10.32 W=12		ｽﾗｽﾄｳｹ D=10.32 W=12 ｸﾐ	1
34	◇02	SS-8660530-TP	SCREW 1/4-40 L= 4.5		ﾄﾒﾈｼﾞ 1/4-40 L=4.5	(2)
35		B2507-804-000-R	BUSHING, FRONT		ﾙｰﾊﾟｼﾞｸ ﾏｴﾒﾀﾙ	1
36		SS-6121020-SP	SCREW 3/16-28 L= 9.5		ﾋﾗﾈｼﾞ 3/16-28 L= 9.5	1
37		B2506-704-000	LOWER LOOPER SHAFT		ｼﾀﾙｰﾊﾟｼﾞｸ	1
38		B2508-704-000	OIL SEAL		ﾙｰﾊﾟｼﾞｸ ｵｲﾙｼｰﾙ	1
39		B2520-704-0A0	HOLDER ASM.		ｼﾀﾙｰﾊﾟ ｼｼﾞｳﾃﾞ ｸﾐ	1
40		SS-9151210-TP	SCREW 15/64-28 L=11.8		6ｶｸﾎﾞﾙﾄ 15/64-28 L=11.8	(1)
41		B2531-704-000	WASHER		ｼｼﾞｳﾃﾞ ｼﾒﾜｯｼｬｰ	(1)
42		PS-0200062-KH	SPRING PIN 2X6		ｽﾌﾟﾘﾝｸﾞﾋﾟﾝ 2X6	(1)
43		B2521-804-000	LOWER LOOPER		ｼﾀﾙｰﾊﾟ	1
44		SS-9090610-TP	SCREW 9/64-40 L=5.5		6ｶｸﾎﾞﾙﾄ 9/64-40 L= 5.5	1
45		B2522-704-000	LOOPER THREAD TAKE-UP, LEFT		ﾙｰﾊﾟ ﾃﾝﾋﾞﾝ ﾋﾀﾞﾘ	1
46		SS-6090630-SP	SCREW 9/64-40 L=6		ﾋﾗﾈｼﾞ 9/64-40 L= 6	1

Note (注記) ◇02 ..... For MOU-814-BD4 — MOU-814-BD4用
◇03 ..... For MOU-816-DD4 — MOU-816-DD4用
◇04 ..... Selecting part for fit tolerance — 選択かん合部品

From the library of: Diamond Needle Corp

9. CHAIN LOOPER COMPONENTS (FOR MOU-816)
二重環ルーパ関係(MOU-816用)

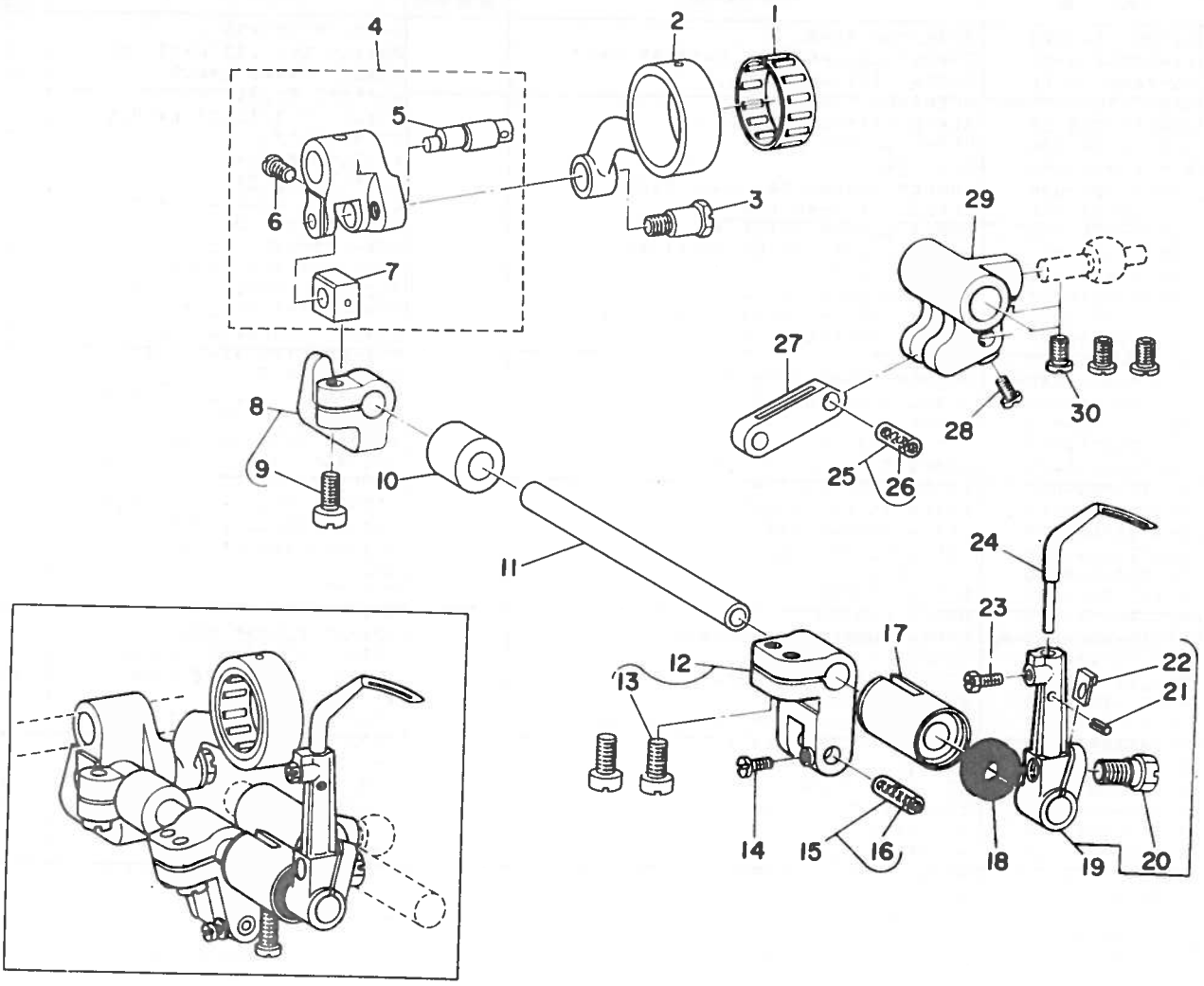

From the library of: Diamond Needle Corp

Ref. No.	Note 注記	Part No. 品番	Description	E. C. 変更年月	品名	Amt. Req. 個数
1	◇04	B2119-816-C00	BEARING C		ニシヅユーカン ロッドヘアリング C	1
2		B2102-816-000-A	CHAIN LOOPER ROD (22MM)		ニシヅユーカン ロッド	1
3		SD-0720301-TH	HINGE SCREW		ダンネジ	1
4		B2103-816-0A0	CHAIN LOOPER SHAFT SLIDE ARM ASM.		ニシヅユーカン ゼンゴウデ クミ	1
5		B2120-816-000	CHAIN LOOPER SLIDE BLOCK PIN		ニシヅユーカン カクゴマピン	(1)
6		SS-7110720-TP	SCREW 11/64-40 L= 7.0		マルヒラネジ 11/64-40 L= 7	(1)
7		B2105-816-000	CHAIN LOOPER SLIDE BLOCK		ニシヅユーカン カクゴマ	(1)
8		B2108-816-0A0	BRACKET ASM.		ニシヅユーカン カクゴマ ブキ クミ	1
9		SS-6121220-TP	SCREW 3/16-28 L=11.5		ヒラネジ 3/16-28 L=11.5	(1)
10		B2111-716-000	BUSHING, REAR		ニシヅユーカンシヅク ウシロメタル	1
11		B2109-816-000	CHAIN LOOPER SHAFT		ニシヅユーカンシヅク	1
12		B2112-816-0A0-A	CHAIN LOOPER SHAFT DRIVING ARM ASM.		ニシヅユーカン ヨートドーウデ クミ	1
13		SS-6121220-TP	SCREW 3/16-28 L=11.5		ヒラネジ 3/16-28 L=11.5	(2)
14		SS-4080610-SP	SCREW 1/8-44 L=6.4		ナベネジ 1/8-44 L= 6.4	1
15	◇04	B2106-816-CA0	PIN ASM., LONG		ニシヅユーカン ヨートドーピン ダイ クミ	1
16		CQ-2020000-00	OIL WICK		ユシン	(0.1)
17		B2110-816-000-B	BUSHING, FRONT		ニシヅユーカンシヅク マエメタル	1
18		B2525-352-000	OIL SEAL RING		ルーパシヅク オイルシール	1
19		B2117-716-0A0	SUPPORT ARM ASM.		ニシヅユーカン ルーパウデ クミ	1
20		SS-9151210-TP	SCREW 15/64-28 L=11.8		6カクボルト 15/64-28 L=11.8	(1)
21		PS-0200062-KH	SPRING PIN 2X6		スプリングピン 2X6	(1)
22		B2531-704-000	WASHER		シシガウデ シメワッシャー	(1)
23		SS-9090610-TP	SCREW 9/64-40 L=5.5		6カクボルト 9/64-40 L= 5.5	1
24		B2118-816-000	CHAIN LOOPER		ニシヅユーカン ルーパ	1
25		B2114-816-CA0	PIN ASM., SHORT		ニシヅユーカン ヨートドーピン ショー クミ	1
26		CQ-2020000-00	OIL WICK		ユシン	(0.1)
27		B2113-816-000	CHAIN LOOPER SHAFT DRIVING LINK		ニシヅユーカン ヨートドーリンク	1
28		SS-4080610-SP	SCREW 1/8-44 L=6.4		ナベネジ 1/8-44 L= 6.4	1
29		B2115-816-000	DRIVING BALL ARM BRACKET		シタルーパ タカガキ	1
30		SS-6110710-TP	SCREW 11/64-40 L= 6.5		ヒラネジ 11/64-40 L= 6.5	3

Note (注記) ◇04 ..... Selecting part for fit tolerance 選択かん合部品

From the library of: Diamond Needle Corp

10. PRESSER FOOT COMPONENTS
押工関係

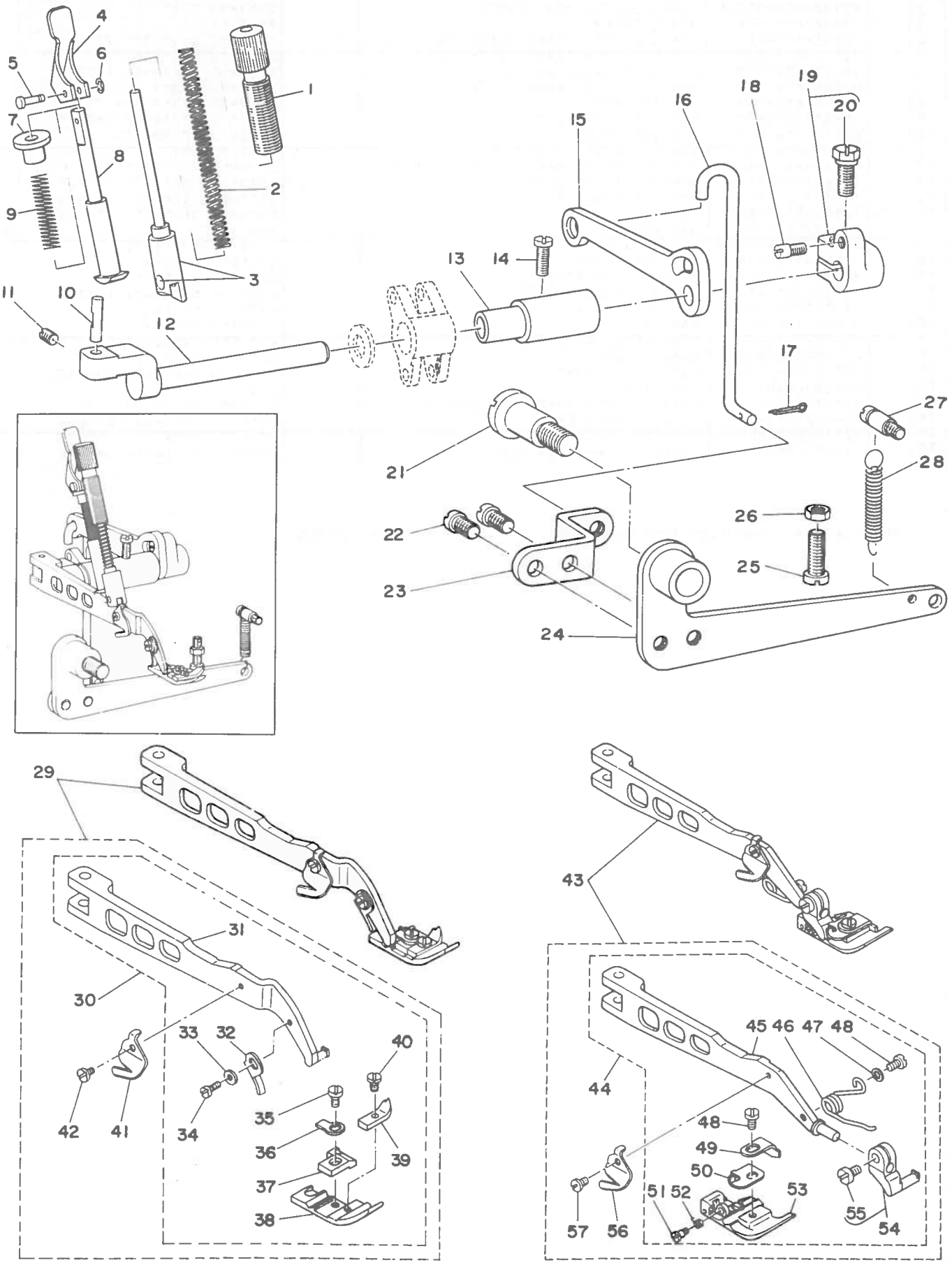

From the library of: Diamond Needle Corp

Ref. No.	Note 注記	Part No. 品番	Description	E. C. 変更年月	品名	Amt. Req. 個数
1		B1516-804-000-A	PRESSER SPRING REGULATOR		オサエ チヨーセツバネ	1
2		B1515-804-000-A	PRESSER SPRING		オサエ バネ	1
3		115-22950	PRESSER BAR ASM.		オサエボー クミ	1
4		B1518-704-000	PRESSER FOOT LIFTING LEVER		オサエアゲ レバー	1
5		B1519-804-000	PIN		オサエ ヒキアゲ レバーピン	1
6		RE-0200000-K0	SNAP RING 2		Eガタ トメワ 2	1
7		B1521-704-000	LIFTING LEVER BUSHING		オサエアゲ レバーザ	1
8		B1517-704-000	PRESSER FOOT LIFTING BAR		オサエ ヒキアゲボー	1
9		B1520-804-000	SPRING		オサエ ヒキアゲバネ	1
10		B1534-804-000	PRESSER FOOT ARM HINGE SHAFT		オサエウデ ヒンジジク	1
11		SS-8110510-SP	SCREW 11/64-40 L=5		トメネジ 11/64-40 L=5	1
12		B1501-804-000-A	PRESSER FOOT SHAFT		オサエジク	1
13		B1502-816-000	BUSHING		オサエジクメタル	1
14		SS-6121020-SP	SCREW 3/16-28 L= 9.5		ヒラネジ 3/16-28 L= 9.5	1
15		B1503-816-000	PRESSER FOOT LIFTING ARM		オサエアゲウデ	1
16		B1552-816-000	HOOK		オサエアゲフック	1
17		PD-0201000-0D	SPLIT PIN 2X10		ワリピン 2X10	1
18		B1536-804-000	PIN		オサエジク スラストウデピン	1
19		B1535-804-0A0	PRESSER FOOT SHAFT THRUST ARM ASM.		オサエジク スラストウデ クミ	1
20		SS-9151210-TP	SCREW 15/64-28 L=11.8		6カクボルト 15/64-28 L=11.8	(1)
21		B1525-804-000	HINGE SCREW		オサエアゲレバー ダンネジ	1
22		SS-7151210-SP	SCREW 15/64-28 L=12		マルヒラネジ 15/64-28 L=12	2
23		B1551-816-000	HOOK ARM		オサエアゲ フックウデ	1
24		B1523-816-0A0	LIFTING LEVER ASM.		オサエアゲレバー クミ	1
25		SS-6121610-SP	SCREW 3/16-28 L=15.5		ヒラネジ 3/16-28 L=15.5	1
26		NS-6120310-SP	NUT 3/16-28		6カクナット 3/16-28	1
27		B1506-352-000	SUSPENSION SCREW B		ヒツパリ バネカケ B	1
28		B2556-280-000	SPRING		オサエアゲ ウデバネ	1
29	◇02	B1552-814-DB0	PRESSER FOOT ASM.		オサエ クミ	1
30	◇02	B1552-814-DA0	PRESSER FOOT ASM.		オサエ クミ	(1)
31	◇02	B1506-804-000	PRESSER FOOT ARM		オサエウデ	(1)
32	◇02	B1530-804-000	STOPPER		オサエ ストツパー	(1)
33	◇02	WP-0250516-SD	WASHER 2.5X6X0.5		ヒラザガネ 2.5X6.0X0.5	(1)
34	◇02	SS-7060610-SP	SCREW 3/32-56 L= 5.5		マルヒラネジ 3/32-56 L= 5.5	(1)
35	◇02	SS-7080520-SP	SCREW 1/8-44 L=4.9		マルヒラネジ 1/8-44 L=4.9	(1)
36	◇02	B1508-804-00B	SPRING		オサエ トリツケバネ	(1)
37	◇02	B1509-814-B00	STITCH TONGUE		イトスベリクイ	(1)
38	◇02	B1552-814-D00	PRESSER FOOT		オサエ	(1)
39	◇02	B1510-804-000	CURL GUARD		カールトメ	(1)
40	◇02	SS-6060410-TP	SCREW 3/32-56 L= 3.5		ヒラネジ 3/32-56 L= 3.5	(1)
41		B1528-804-000-A	THREAD TRIMMER		イトキリバ	(1)
42		SS-5060410-SP	SCREW 3/32-56 L=3.5		マルネジ 3/32-56 L= 3.5	(1)
43	◇03	B1552-816-DB0	PRESSER FOOT ASM.		オサエ クミ	1
44	◇03	B1552-816-DA0	PRESSER FOOT ASM.		オサエ クミ	(1)
45	◇03	B1506-816-F0B	PRESSER FOOT ARM B		オサエ ウデ B	(1)
46	◇03	B1556-816-000	SPRING		オサエウデバネ	(1)
47	◇03	WP-0350516-SD	WASHER 3.5X6X0.5		ヒラザガネ 3.5X6X0.5	(1)
48	◇03	SS-7080520-SP	SCREW 1/8-44 L=4.9		マルヒラネジ 1/8-44 L=4.9	(2)
49	◇03	B1558-816-000	AUXILIARY STOPPER		ホジヨトメイタ	(1)
50	◇03	B1555-816-000	SPRING		オサエ トリツケバネ	(1)
51	◇03	SD-0260271-SP	HINGE SCREW D= 2.60 H= 2.7		ダンネジ D= 2.60 H= 2.7	(1)
52	◇03	B1557-816-000	SPRING		ニダンオサエバネ	(1)
53	◇03	B1552-816-DC0	PRESSER FOOT ASM.		オサエ クミ	(1)
54	◇03	B1554-816-0A0	PRESSER FOOT HINGE ASM.		オサエヒンジ クミ	(1)
55	◇03	SS-6090650-SP	SCREW 9/64-40 L=6		ヒラネジ 9/64-40 L= 6	(1)
56		B1528-804-000-A	THREAD TRIMMER		イトキリバ	(1)
57		SS-5060410-SP	SCREW 3/32-56 L=3.5		マルネジ 3/32-56 L= 3.5	(1)

Note (注記) ◇02 ..... For MOU-814-BD4 — MOU-814-BD4用
◇03 ..... For MOU-816-DD4 — MOU-816-DD4用

From the library of: Diamond Needle Corp

11. THREAD TENSION COMPONENTS
糸調子関係

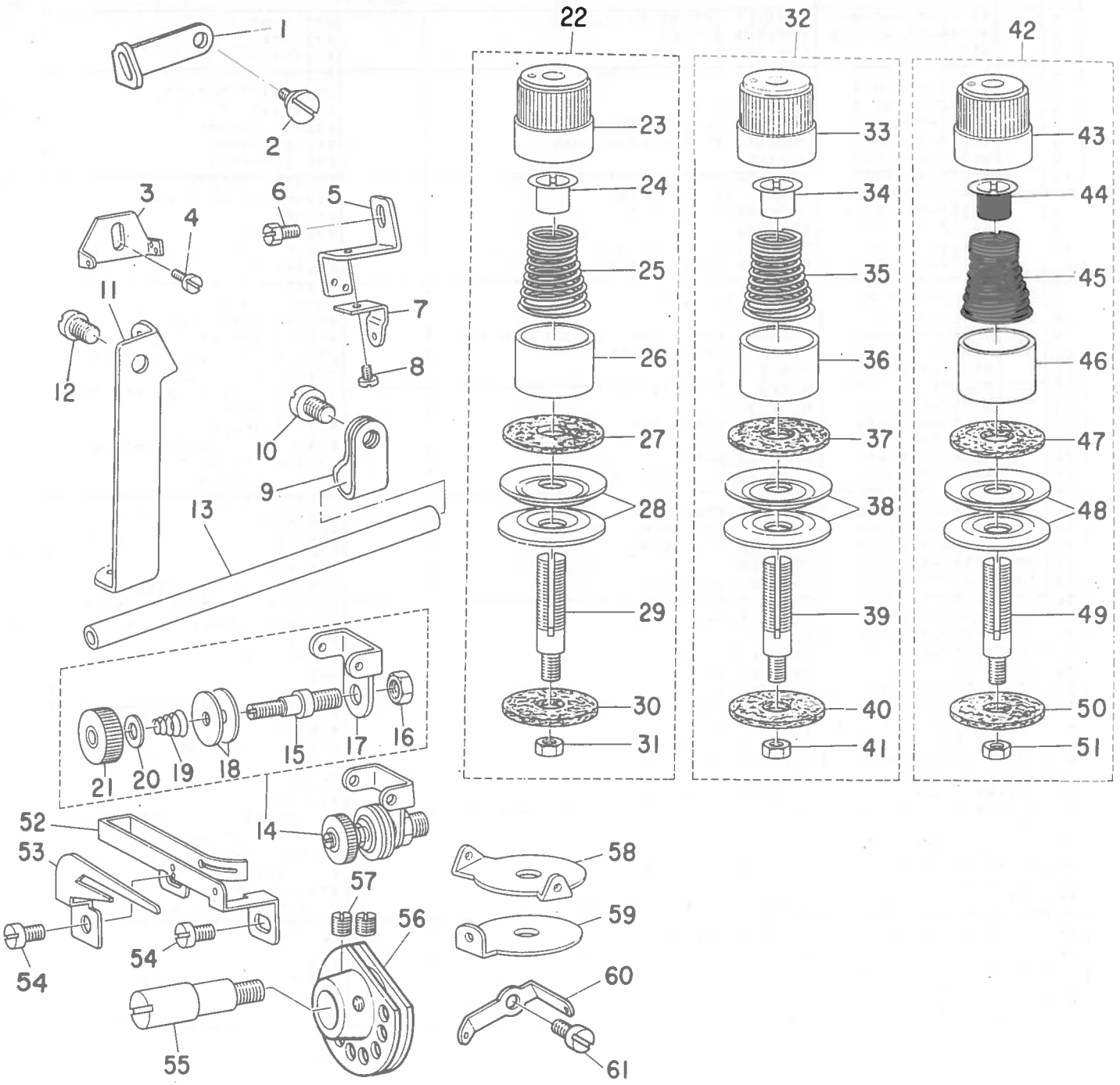

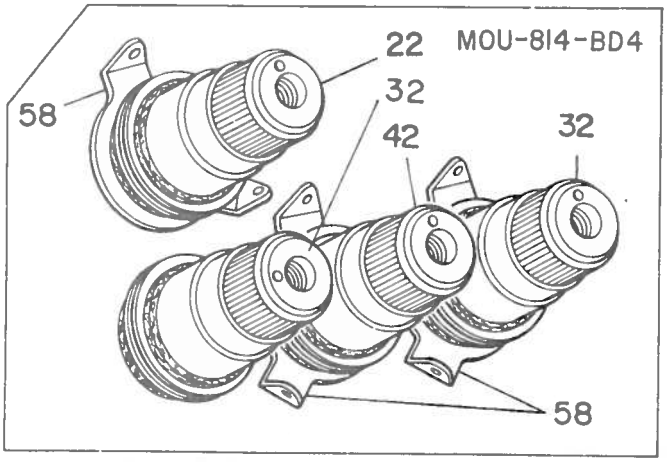

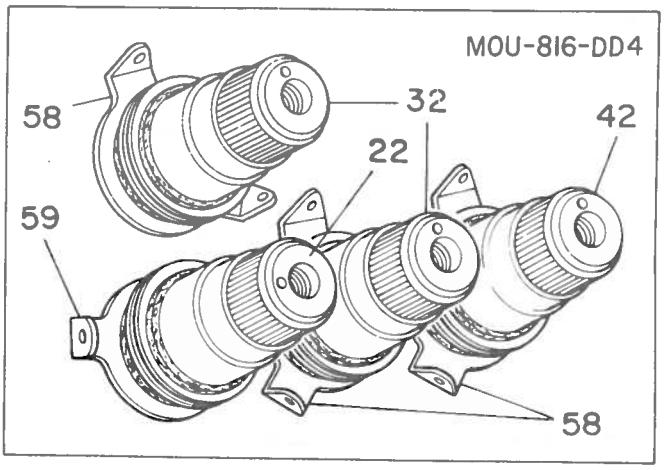

From the library of: Diamond Needle Corp

Ref. No.	Note 注記	Part No. 品番	Description	E. C. 変更年月	品名	Amt. Req. 個数
1	◇03	B1422-816-000	CHAIN NEEDLE THREAD GUIDE		ニシ゛ユーカン ハリイトアンナイ B	1
2	◇03	SS-6090630-SP	SCREW 9/64-40 L=6		ヒラネシ゛ 9/64-40 L= 6	1
3		B1426-704-000	THREAD GUIDE		フタマタ イトアンナイ	1
4		SS-6090630-SP	SCREW 9/64-40 L=6		ヒラネシ゛ 9/64-40 L= 6	1
5		B3110-804-000	THREAD TAKE-UP GUIDE		ハリイト テンビン ガイト゛	1
6		SS-9090640-SP	SCREW 9/64-40 L=6		6カクボルト 9/64-40 L=6	1
7		B3111-804-000	THREAD TAKE-UP GUIDE		ハリイト テンビン チユーカン ガイト゛	1
8		SS-5060410-SP	SCREW 3/32-56 L=3.5		マルネシ゛ 3/32-56 L= 3.5	1
9	◇03	B3113-352-000	MOUNTING BRACKET		シタルーハ゛ イト ト゛ーカン トリツケダイ	1
10	◇03	SS-6121050-SP	SCREW 3/16-28 L= 9.5		ヒラネシ゛ 3/16-28 L= 9.5	1
11	◇03	B2402-716-000	LOOPER THREAD GUIDE TUBE GUIDE		シタイトト゛ーカン アンナイ	1
12	◇03	SS-5150510-SP	SCREW 15/64-28 L=5		トラスネシ゛ 15/64-28 L=5	1
13	◇03	B2401-816-A00	LOOPER THREAD GUIDE TUBE		シタイトト゛ーカン	1
14	◇03	B3104-816-0A0	THREAD TENSION POST ASM.		シタイト チコーシホ゛ー クミ	1
15	◇03	B3104-816-000	CHAIN LOOPER THREAD TENSION POST		シタイト チヨーシホ゛	(1)
16	◇03	NS-6120310-SP	NUT 3/16-28		6カクナツト 3/16-28	(1)
17	◇03	B3105-816-000	CHAIN LOOPER THREAD TENSION GUIDE		シタイト チヨーシホ゛ー アンナイ	(1)
18	◇03	B3148-123-000	TENSION DISC		イトアンナイ サラ	(2)
19	◇03	B3149-123-B00	CHAIN LOOPER THREAD TENSION SPRING		イトアンナイサ゛ラ ハ゛ネ	(1)
20	◇03	WP-0371016-SD	WASHER 3.7X8X1		ヒラサ゛カ゛ネ 3.7X8X1	(1)
21	◇03	B3106-816-000	TENSION POST NUT, LARGE		シタイトチヨーシ ナツト タ゛イ	(1)
22	◇03	B3101-704-0B0	TENSION CONTROLLER ASM., RED		イトチヨーシハ゛ネ アカ クミ	1
23	◇03	B3106-704-00A	THREAD TENSION KNOB, RED		イトチヨーシツマミ アカ	(1)
24		B3112-704-000	TENSION SPRING BUSHING		ハ゛ネ フ゛ッシユ	(1)
25	◇03	B3101-804-000	TENSION SPRING, RED		イトチヨーシ ハ゛ネ	(1)
26		B3107-704-000	TENSION DISC PRESSER TUBE		チヨーシサラ オサエ	(1)
27		B3120-704-000	THREAD TENSION SPRING FELT		イトチヨーシハ゛ネサ゛ フエルト	(1)
28		B3126-012-000	TENSION DISC		イトチヨーシサラ	(2)
29		B3105-804-000	TENSION POST		イトチヨーシホ゛ー	(1)
30		B3120-352-000	THREAD TENSION SPRING FELT		イトチヨーシハ゛ネサ゛ フエルト	(1)
31		NS-6110310-SP	NUT 11/64-40		6カクナツト 11/64-40	(1)
32		B3102-704-0B0	TENSION CONTROLLER ASM., YELLOW		イトチヨーシハ゛ネ キ クミ	1
33		B3106-704-00C	THREAD TENSION KNOB, YELLOW		イトチヨーシツマミ キ	(1)
34		B3112-704-000	TENSION SPRING BUSHING		ハ゛ネ フ゛ッシユ	(1)
35		B3102-804-000	TENSION SPRING, YELLOW		イトチヨーシ ハ゛ネ	(1)
36		B3107-704-000	TENSION DISC PRESSER TUBE		チヨーシサラ オサエ	(1)
37		B3120-704-000	THREAD TENSION SPRING FELT		イトチヨーシハ゛ネサ゛ フエルト	(1)
38		B3126-012-000	TENSION DISC		イトチヨーシサラ	(2)
39		B3105-804-000	TENSION POST		イトチヨーシホ゛ー	(1)
40		B3120-352-000	THREAD TENSION SPRING FELT		イトチヨーシハ゛ネサ゛ フエルト	(1)
41		NS-6110310-SP	NUT 11/64-40		6カクナツト 11/64-40	(1)
42		B3103-704-0B0	THREAD TENSION SPRING ASM., BLUE		イトチヨーシ ハ゛ネ クミ (アオ)	1
43		B3106-704-00B	THREAD TENSION KNOB, BLUE		イトチヨーシ ツマミ (アオ)	(1)
44		B3112-704-000	TENSION SPRING BUSHING		ハ゛ネ フ゛ッシユ	(1)
45		B3103-804-000	TENSION SPRING, BLUE		イトチヨーシ ハ゛ネ	(1)
46		B3107-704-000	TENSION DISC PRESSER TUBE		チヨーシサラ オサエ	(1)
47		B3120-704-000	THREAD TENSION SPRING FELT		イトチヨーシハ゛ネサ゛ フエルト	(1)
48		B3126-012-000	TENSION DISC		イトチヨーシサラ	(2)
49		B3105-804-000	TENSION POST		イトチヨーシホ゛ー	(1)
50		B3120-352-000	THREAD TENSION SPRING FELT		イトチヨーシハ゛ネサ゛ フエルト	(1)
51		NS-6110310-SP	NUT 11/64-40		6カクナツト 11/64-40	(1)
52	◇03	B2203-816-000	THREAD CAM THREAD GUIDE		シタイトカム イトアンナイ	1
53	◇03	B2204-816-000	HOOK		シタイトカム ツメ	1
54	◇03	SS-6090670-TP	SCREW 9/64-40 L=6		ヒラネシ゛ 9/64-40 L= 6	2
55	◇03	B2202-816-000	SHAFT		シタイトカムシ゛ク	1
56	◇03	B2201-816-000	THREAD CAM		シタイトカム	1
57	◇03	SS-8110410-TP	SCREW 11/64-40 L= 3.5		トメネシ゛ 11/64-40 L=3.5	2
58		B3108-704-000	THREAD GUIDE		チヨーシサ゛ラ イトアンナイ	1
59	◇03	B3102-716-000	NEEDLE THREAD GUIDE		ニシ゛ユーカン ハリイトアンナイ	1
60	◇03	B2206-816-000	CHAIN LOOPER THREAD GUIDE		シタイトアンナイ	1
61	◇03	SS-7090510-SP	SCREW 9/64-40 L= 4.6		マルヒラネシ゛ 9/64-40 L= 4.6	1

Note (注記) ◇03 ..... For MOU-816-DD4

MOU-816-DD4用

From the library of: Diamond Needle Corp

12. UPPER & LOWER KNIFE COMPONENTS
上メス、下メス関係

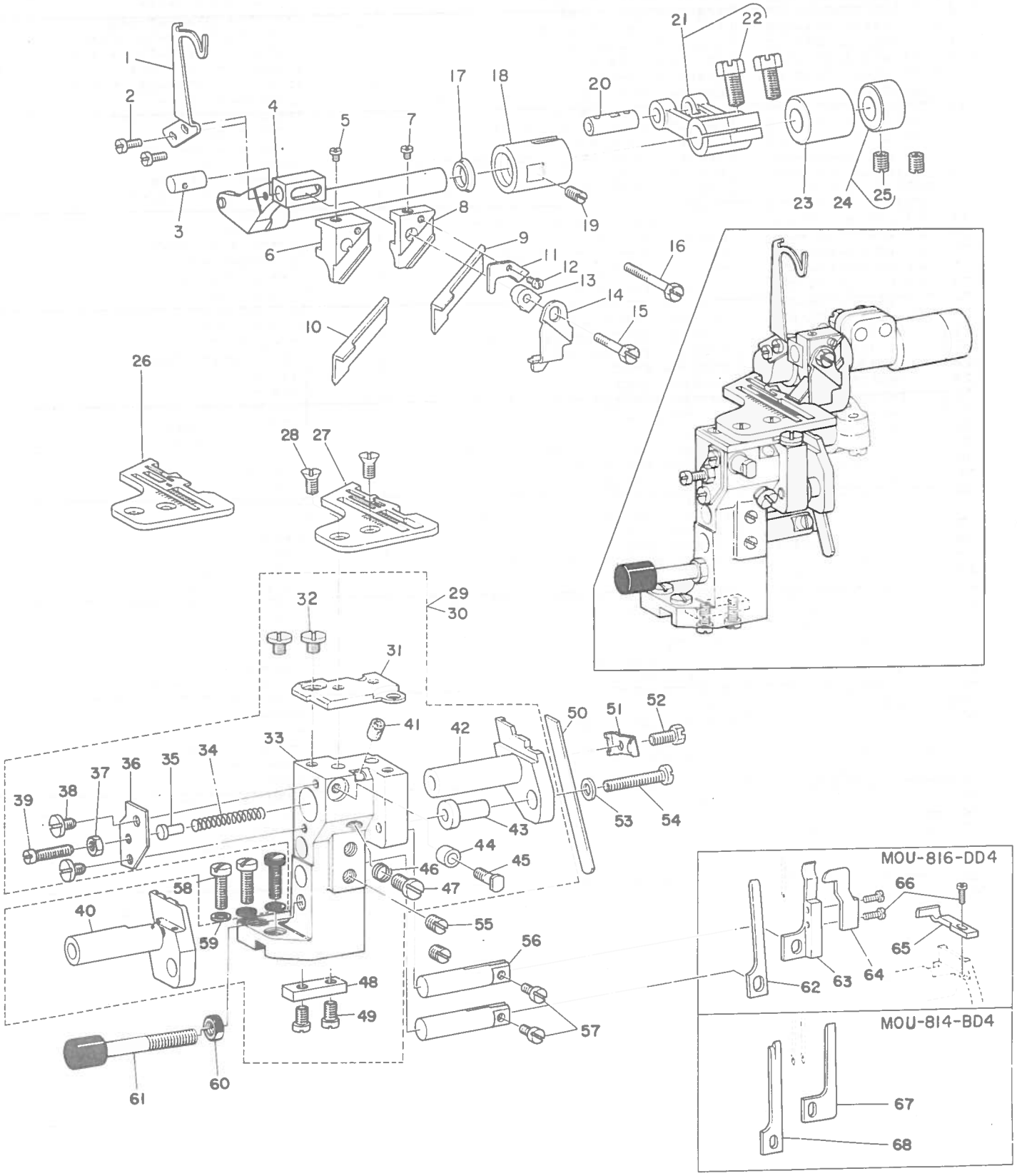

From the library of: Diamond Needle Corp

Ref. No.	Note 注記	Part No. 品番	Description	E. C. 変更年月	品名	Amt. Req. 個数
1		B1428-804-000	THREAD TAKE-UP		ハリイト テンヒ゛ン	1
2		SS-4080620-TP	SCREW 1/8-44 L=6		ナヘ゛ネシ゛ 1/8-44 L= 6.0	2
3		B4110-804-000-A	GUIDE SHAFT		ウワメス ガイト゛シ゛ク	1
4		B4103-816-0A0	KNIFE DRIVING ARM SHAFT ASM.		メスウケ゛シ゛ク クミ	1
5		SS-4060310-SP	SCREW 3/32-56 L=2.5		ナヘ゛ネシ゛ 3/32-56 L= 2.5	1
6	◇03	B4106-816-000-A	CHAIN UPPER KNIFE SUPPORT		ニシ゛ユウカン ウワメス サ゛エ	1
7		SS-4060310-SP	SCREW 3/32-56 L=2.5		ナヘ゛ネシ゛ 3/32-56 L= 2.5	1
8	◇02	B4106-804-000-A	KNIFE SUPPORT		ニシ゛ユウカン ウワメス サ゛エ	1
9	◇02	B4111-804-00A	UPPER KNIFE A		ウワメス A	1
10	◇03	B4111-804-00C	UPPER KNIFE (MO-816)		ウワメス	1
11		B4109-804-000	WASHER		ウワメス オサエサ゛カ゛ネ	1
12		SS-4060310-SP	SCREW 3/32-56 L=2.5		ナヘ゛ネシ゛ 3/32-56 L= 2.5	1
13		B4107-804-000-A	UPPER KNIFE PRESSER PLATE		ウワメスオサエ	1
14		B4108-804-000-A	UPPER KNIFE GUIDE		ウワメスカ゛イト゛	1
15	◇02	SS-9111610-SP	SCREW 11/64-40 L=16		6カクホ゛ルト 11/64-40 L=16	1
16	◇03	SS-9112310-SP	SCREW 11/64-40 L=23		6カクホ゛ルト 11/64-40 L=23	1
17		B4127-804-000-A	OIL SEAL		ウワメスシ゛ク オイルシール	1
18		B4104-804-000-A	BUSHING FRONT		ウワメスシ゛ク マエメタル	1
19		SS-8120740-SP	SCREW 3/16-28 L=7		トメネシ゛ 3/16-28 L=7	1
20	◇04	B1403-352-C00	CRANK PIN		クランクヒ゜ン C	1
21		B4102-804-0A0	KNIFE DRIVING ARM ASM.		ウワメス フマタウテ゛ クミ	1
22		SS-9151210-TP	SCREW 15/64-28 L=11.8		6カクホ゛ルト 15/64-28 L=11.8	(2)
23		B1615-704-000	FEED ROCKER SHAFT BUSHING, REAR		オクリシ゛ク ウシロメタル	1
24		CS-095101A-SH	THRUST COLLAR ASM. D=9.53 W=10		スラストウケ D= 9.53 W=10 クミ	1
25		SS-8150510-TP	SCREW 15/64-28 L= 4.7		トメネシ゛ 15/64-28 L=4.7	(2)
26	*◇03	R4508-E0D-C00	THROAT PLATE	C.08/81	R4508-E0D-D0B	1
27	◇02	R4205-E0D-E00	THROAT PLATE		ハリイタ (314-BD4)	1
28		SS-2110920-TP	SCREW 11/64-40 L=8.5		マルサラネシ゛ 11/64-40 L= 8.5	2
29	◇02	B4112-704-0A0	LOWER KNIFE SUPPORT BRACKET ASM.		シタメス トリツケタイ クミ	1
30	◇03	B4112-716-0A0	LOWER KNIFE SUPPORT BRACKET ASM.		シタメス トリツケタイ クミ	1
31		B4125-804-000	THROAT PLATE BASE		ハリイタ゛イ	(1)
32		SS-6110610-TP	SCREW 11/64-40 L=6		ヒラネシ゛ 11/64-40 L=6	(2)
33		B4112-704-000	LOWER KNIFE SUPPORT BRACKET		シタメス トリツケタイ	(1)
34		B1205-372-000	SPRING		シユシ゛クハ゛ネ	(1)
35		B4126-352-000	LOWER KNIFE HOLDER SPRING BUSHING		シタメス チヨーセツサ゛カ゛ネ	(1)
36		B4114-704-000	LOWER KNIFE SPRING STOPPER		シタメス ハ゛ネトメイタ	(1)
37		NS-6110310-SP	NUT 11/64-40		6カクナツト 11/64-40	(1)
38		SS-6090630-SP	SCREW 9/64-40 L=6		ヒラネシ゛ 9/64-40 L= 6	(2)
39		SS-6111740-SP	SCREW 11/64-40 L=17.0		ヒラネシ゛ 11/64-40 L=17	(1)
40	◇03	B4113-716-000-A	CHAIN LOOPER KNIFE SLID STUD		ニシ゛ユーカン シタメス スライト゛シ゛ク	(1)
41		B4128-352-000	FELT CUSHION		シタメス トリツケタイ フエルト	(1)
42	◇02	B4113-704-000-A	LOWER KNIFE SLIDE STUD		シタメス スライト゛シ゛ク	(1)
43		B4115-804-000	STOPPER		スライト゛ シ゛ク アワリト゛メ	(1)
44		B4122-804-000	ROLLER		ヌノタ゛イ ストツハ゜ー コロ	(1)
45		B4123-804-000	ROLLER STUD		ヌノタ゛イ ストツハ゜ー コロシ゛ク	(1)
46		B4115-704-000	SPRING		スライト゛シ゛ク トメネシ゛ハ゛ネ	(1)
47		SS-7150940-SP	SCREW 15/64-28 L=9		マルヒラネシ゛ 15/64-28 L= 9	(1)
48		B4127-352-000	BOTTOM GUIDE		シタメス トリツケタイ アンナイ	(1)
49		SS-7110910-SP	SCREW 11/64-40 L= 8.5		マルヒラネシ゛ 11/64-40 L= 8.5	(2)
50		B4118-804-00C	LOWER KNIFE		シタメス C	1
51		B4117-804-000	PRESSER PLATE		シタメス オサエ	1
52		SS-9111010-SP	SCREW 11/64-40 L=9.5		6カクホ゛ルト 11/64-40 L=9.5	1
53		WP-0480856-SP	WASHER 4.8X8.4X0.8		ヒラサ゛カ゛ネ 4.8X8.4X0.8	1
54		SS-7112420-SP	SCREW 11/64-40 L=24		マルヒラネシ゛ 11/64-40 L=24	1
55		SS-8150710-TP	SCREW 15/64-28 L=7		トメネシ゛ 15/64-28 L=7	2
56		B4119-804-000	NEEDLE GUARD SHAFT		ハリウケシ゛ク	2
57		SS-7090910-TP	SCREW 9/64-40 L= 8.5		マルヒラネシ゛ 9/64-40 L= 8.5	2
58		SS-7121410-SP	SCREW 3/16-28 L=14		マルヒラネシ゛ 3/16-28 L=14	3
59		WP-0501016-SD	WASHER 5X10.5X1		ヒラサ゛カ゛ネ 5X10.5X1	3
60		NS-6150310-SP	NUT 15/64-28		6カクナツト 15/64-28	1
61		B1152-804-0A0	VIBRATION-PROOF STOPPER SHAFT ASM.		ホ゛ーシンストツハ゜ーシ゛ク クミ	1
62	◇03	B4121-804-000	NEEDLE GUARD (A)		ハリウケ A	1
63	◇03	B4122-816-000	NEEDLE GUARD (C)		ハリウケ C	1
64	◇03	B4121-816-000	NEEDLE GUARD (D)		ハリウケ D	1
65	◇03	B4120-816-000-A	NEEDLE GUARD (E)		ハリウケ E	1
66	◇03	SS-7060610-SP	SCREW 3/32-56 L= 5.5		マルヒラネシ゛ 3/32-56 L= 5.5	3
67	◇02	B4121-814-00G	NEEDLE GUARD (G)		ハリウケ G	1
68	◇02	B4120-814-00F	NEEDLE GUARD (F)		ハリウケ F	1

Note (注記) ◇02 ..... For MOU-814-BD4 — MOU-814-BD4用
◇03 ..... For MOU-816-DD4 — MOU-816-DD4用
◇04 ..... Selecting part for fit tolerance — 選択かん合部品

From the library of: Diamond Needle Corp

13. LUBRICATION MECHANISM COMPONENTS
給油装置関係

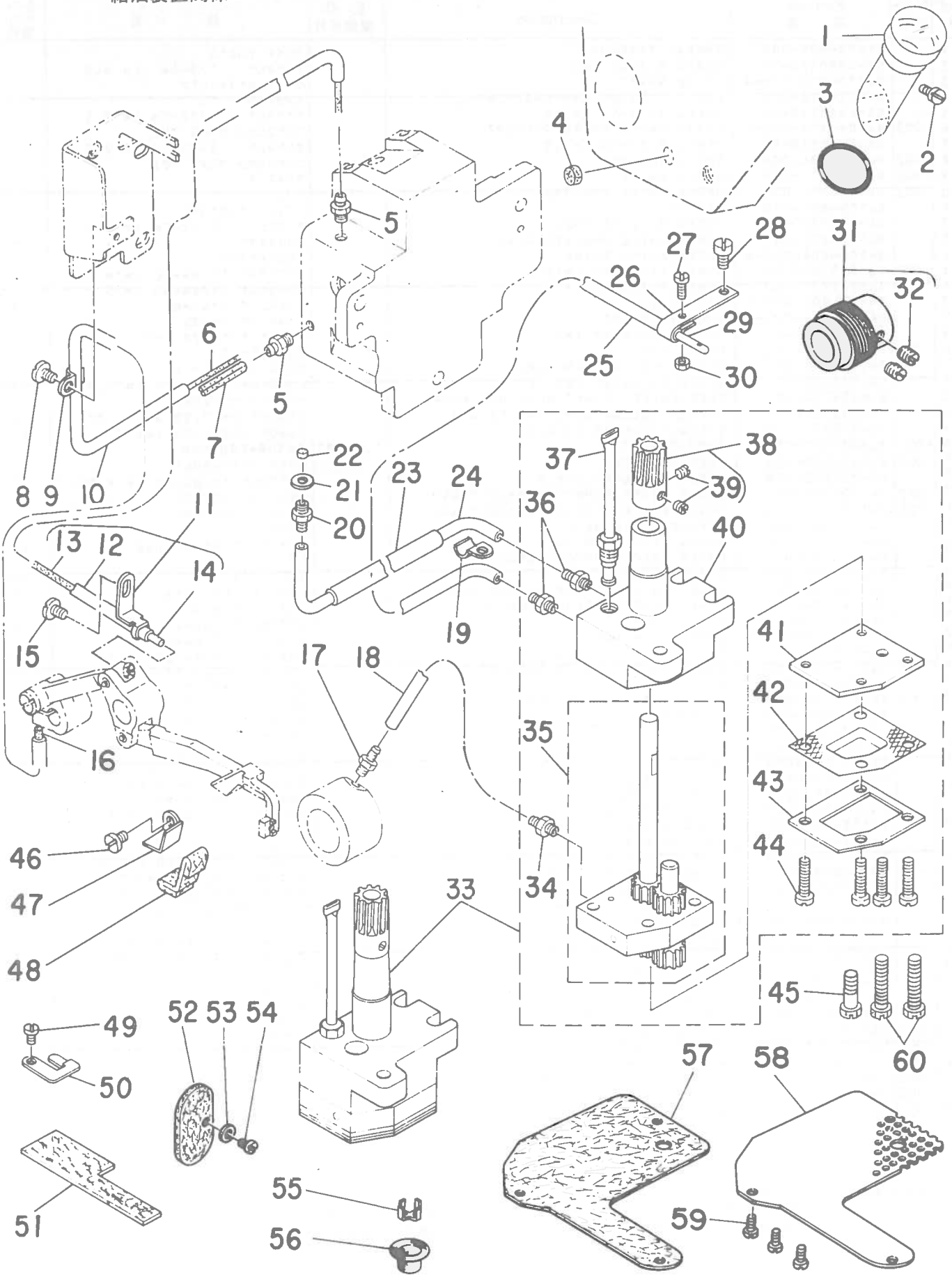

From the library of: Diamond Needle Corp

Ref. No.	Note 注記	Part No. 品番	Description	E. C. 変更年月	品名	Amt. Req. 数量
1		B3507-704-000	OIL SIGHT WINDOW		アブラ ノゾキマド	1
2		SS-7091110-SP	SCREW 9/64-40 L=10.5		マルヒラネジ 9/64-40 L=10.5	1
3		RO-1331701-00	RUBBER RING		ロリング	1
4		B1226-552-000	ROLLER FELT		フエルト	1
5		SQ-1120451-HZ	CONNECTING SCREW		チユーブレンケツネジ	2
6		CQ-2000000-00	OIL WICK		ユシン	0.1
7		CQ-2000000-00	OIL WICK		ユシン	0.1
8		SS-6090630-SP	SCREW 9/64-40 L=6		ヒラネジ 9/64-40 L= 6	1
9		B3538-112-000	OIL WICK HOLDER		ユシンオサエ	1
10		BT-0500300-E0	OIL TUBE		ウレタン チユーブ D=3X5	0.1
11		B3551-816-0A0	OIL FELT SUPPORT ASM.		キユーユ フエルトササエ クミ	1
12		BT-0500300-E0	OIL TUBE		ウレタン チユーブ D=3X5	(0.1)
13		CQ-2000000-00	OIL WICK		ユシン	(0.2)
14		CQ-3000000-F0	OIL FELT		ロツド フエルト	(1)
15		SS-6090630-SP	SCREW 9/64-40 L=6		ヒラネジ 9/64-40 L= 6	1
16		CQ-3000000-00	OIL WICK		ユシン	1
17		SQ-1090401-HZ	CONNECTING SCREW		チユーブレンケツネジ	1
18		BT-0500300-E0	OIL TUBE		ウレタン チユーブ D=3X5	0.3
19		B3538-112-000	OIL WICK HOLDER		ユシンオサエ	1
20		SQ-1110401-MZ	CONNECTING SCREW		チユーブレンケツネジ	1
21		B3534-012-000	GASKET		パツキン	1
22		B3558-816-000	FELT		カンリユーフエルト B	1
23		BP-5000000-00	VINYL TUBE, WHITE D=5		ビニール パイプ	0.1
24		BT-0500300-E0	OIL TUBE		ウレタン チユーブ D=3X5	0.3
25		BT-0500300-E0	OIL TUBE		ウレタン チユーブ D=3X5	0.3
26		B3519-704-000	OIL EXHAUST PIPE HOLDER		ハキダシクチ ササエ	1
27		SS-4080610-SP	SCREW 1/8-44 L=6.4		ナベネジ 1/8-44 L= 6.4	1
28		SS-6120740-SP	SCREW 3/16-28 L=7		ヒラネジ 3/16-28 L= 7	1
29		B3520-704-000	OIL EXHAUST PIPE		ハキダシクチ	1
30		NS-6080210-SP	NUT 1/8-44		6カクナツト 1/8-44	1
31		B3503-804-0A0	WORM ASM.		ウオーム クミ	1
32		SS-8150710-TP	SCREW 15/64-28 L=7		トメネジ 15/64-28 L=7	(2)
33		B3501-816-0A0	OIL PUMP ASM.		キユーユポンプタイ クミ	1
34		SQ-1110403-UZ	CONNECTING SCREW		チユーブレンケツネジ	(1)
35		115-60257	OIL PUMP ASM. B		キユーユポンプタイ B クミ	(1)
36		SQ-1110401-HZ	CONNECTING SCREW		チユーブレンケツネジ	(2)
37		115-60653	OIL TUBE ASM.		ウオーム キユーユパイプ クミ	(1)
38		B3513-804-0A0	WORM GEAR ASM.		ウオームハグルマ クミ	(1)
39		SS-8110410-TP	SCREW 11/64-40 L= 3.5		トメネジ 11/64-40 L=3.5	(2)
40		B3501-816-000	OIL PUMP		キユーユポンプタイ	(1)
41		115-60505	OIL PUMP COVER		ポンプタイフタ	(1)
42		115-60703	FILTER SCREEN A		ポンプアミ A	(1)
43		115-60901	FILTER SCREEN RETAINER		ポンプアミオサエ	(1)
44		SS-7111810-SP	SCREW 11/64-40 L=18		マルヒラネジ 11/64-40 L=18	(4)
45		SS-9151630-CP	SCREW 15/64-28 L=15.5		6カクボルト 15/64-28 L=15.5	1
46		SS-6090630-SP	SCREW 9/64-40 L=6		ヒラネジ 9/64-40 L= 6	1
47		B3552-816-000	FELT SUPPORT		キユーユ フエルトササエ B	1
48		B3555-816-000	FELT		キユーユフエルト B	1
49		SS-7090530-SP	SCREW 9/64-40 L= 4.5		マルヒラネジ 9/64-40 L= 4.5	1
50		B3553-816-000	FELT SUPPORT		カンリユー フエルトササエ	1
51		B3556-816-000	FELT		カンリユーフエルト A	1
52		B3514-704-000	OIL FELT		ウワルーパウテ キユーユフエルト	1
53		WP-0371016-SD	WASHER 3.7X8X1		ヒラザガネ 3.7X8X1	1
54		SS-6090620-SP	SCREW 9/64-40 L=6		ヒラネジ 9/64-40 L= 6	1
55		B2533-704-000	OIL FILTER SCREEN RETAINER		ウワルーパ アブラロカモウ オサエ	1
56		B2532-704-000	OIL FILTER SCREEN		ウワルーパ アブラロカモウ	1
57		B3509-816-000	FILTER		ロカシ	1
58		B3508-704-000	FILTER RETAINER		ロカシ オサエ	1
59		SS-4090610-SP	SCREW 9/64-40 L=6		ナベネジ 9/64-40 L= 6	3
60		SS-9152130-CP	SCREW 15/64-28 L=20.5		6カクボルト 15/64-28 L=20.5	2

From the library of: Diamond Needle Corp

14. SEMI-SUNKEN TYPE TABLE COMPONENTS
卓上式テーブル関係

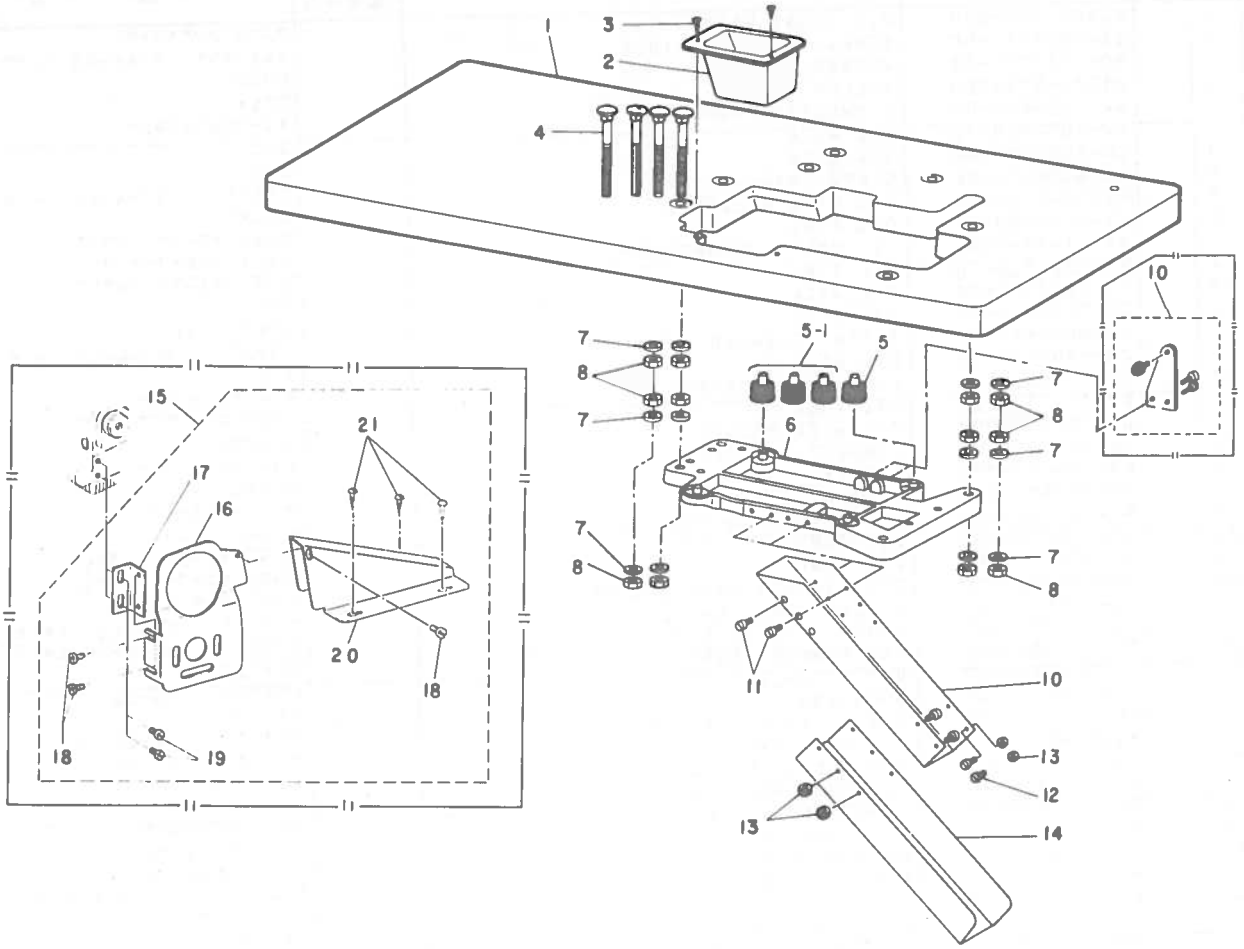

Ref. No.	Note 注記	Part No. 品番	Description	E. C. 変更年月	品名	Amt. Req. 数量
1		B8201-804-000-A	TABLE		テーブル (ハンチンシキ)	1
2		B8208-804-000-A	CHUTE INLET		ヌノクス* シュート クチ	1
3		SK-2352500-SC	WOOD SCREW D=3.5 L=25		マルサラモクネジ* D=3.5 L=25	2
4		B8211-804-000-A	BOLT, SMALL		ウケイタ ボルト (ショー)	4
5	*	B8209-804-000	RUBBER CUSHION	M.06/81	ボ*ーシン コ*ム	1
5-1	*	G5221-120-000	RUBBER CUSHION	A.06/81	ボ*ーシンコ*ム	3
6		B8202-804-000-B	FRAME SUPPORT PLATE		フレーム ウケイタ	1
7		WP-1102016-SC	WASHER 11X21X2		ヒラサ*カ*ネ 11X21X2	12
8		NS-6240630-SN	NUT 3/8-18		ロツカクナツト 3/8-18	12
9	◇01	B8228-804-0A0	VIBRATION ABSORBER ASM.		ミシン フレト*メ クミ	1
10		B8206-804-000-A	WASTE CHUTE, UPPER		ヌノクス* シュート ウエ	1
11		SS-5110710-SP	SCREW 11/64-40 L=7		トラスネジ* 11/64-40 L=7	2
12		SS-3090610-SP	SCREW 9/64-40 L=6		マルネジ* 9/64-40 L=6	4
13		NS-6090310-SP	NUT 9/64-40		ロツカクナツト 9/64-40	4
14		B8207-804-000-A	WASTE CHUTE, LOWER		ヌノクス* シュート シタ	1
15	◇01	B9113-704-0A0	BELT COVER ASM.		ベ*ルトカバ*ー (タクシ*ヨーシキ) クミ	1
16	◇01	B9113-704-000	BELT COVER		ベ*ルト カバ*ー	(1)
17	◇01	B9114-804-000	INSTALLING BRACKET		フ*ーリ カバ*ー トリツケイタ	(1)
18	◇01	SS-7110510-SP	SCREW 11/64-40 L=5		マルヒラネジ* 11/64-40 L= 5	(3)
19	◇01	SS-6121050-SP	SCREW 3/16-28 L= 9.5		ヒラネジ* 3/16-28 L=9.5	(2)
20	◇01	B9111-804-000-A	BELT COVER		ベ*ルト カバ*ー	(1)
21	◇01	SK-3412000-SC	WOOD SCREW D=4.1 L=20		マルモクネジ* D=4.1 L=20	(3)

Note (注記) ◇01 ..... Special order part　　特別注文部品

From the library of: Diamond Needle Corp

15. FULLY-SUNKEN TYPE TABLE COMPONENTS
全沈式テーブル関係

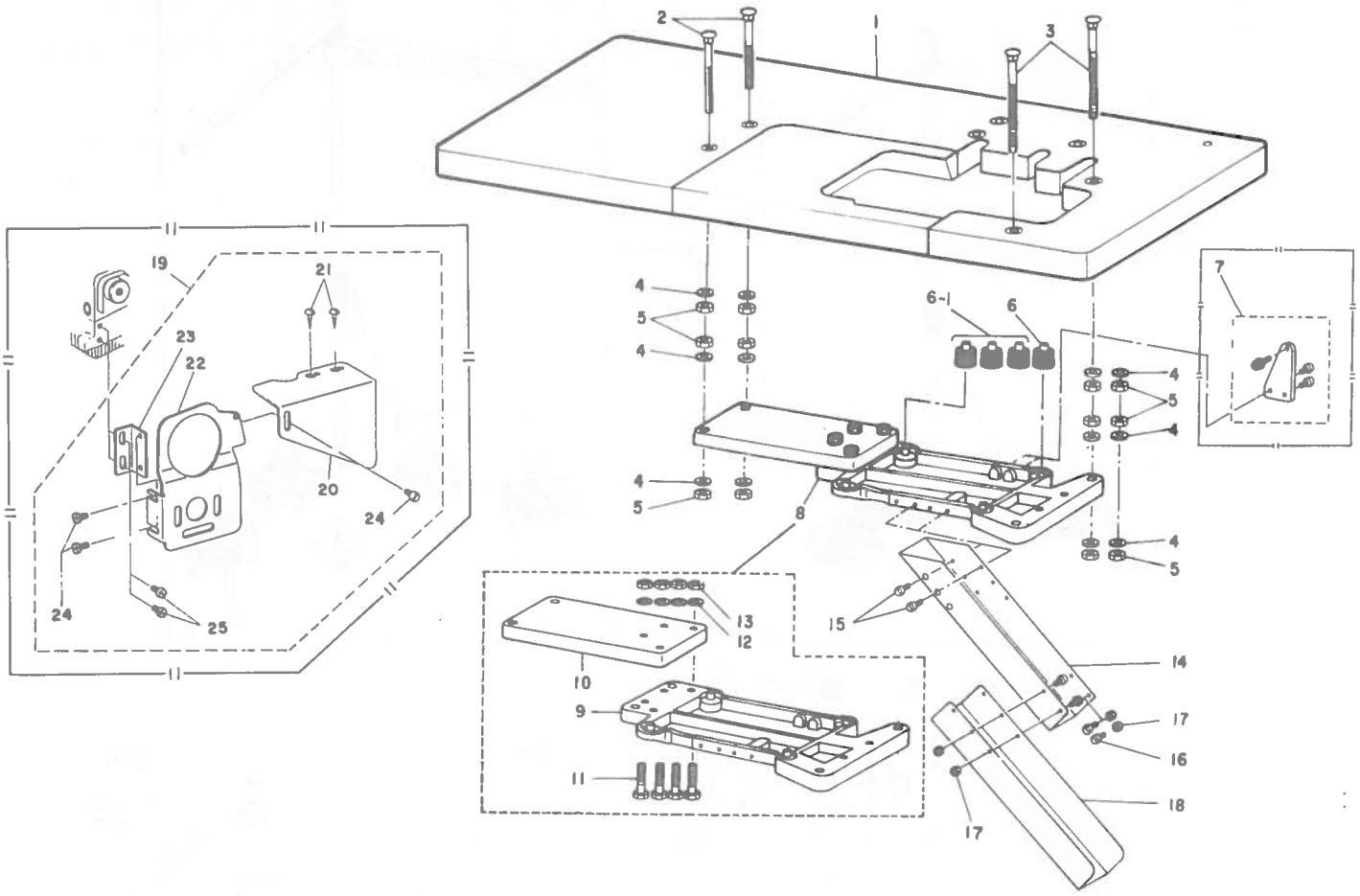

Ref. No.	Note 注記	Part No. 品番	Description	E. C. 変更年月	品名	Amt. Req. 数量
1		B8201-816-A00	TABLE		テーブル (ゼンチンシキ)	1
2		B8204-816-00C	BOLT (C)		ウケイタ ボルト C	2
3		B8204-816-000-A	BOLT, LARGE		ウケイタ ボルト (ダイ)	2
4		WP-1102016-SC	WASHER 11X21X2		ヒラザカネ 11X21X2	12
5		NS-6240630-SN	NUT 3/8-18		ロツカクナツト 3/8-18	12
6	*	B8209-804-000	RUBBER CUSHION	M.06/81	ボーシン コム	1
6-1	*	G5221-120-000	RUBBER CUSHION	A.06/81	ボーシンコム	3
7	◇01	B8228-804-0A0	VIBRATION ABSORBER ASM.		ミシン フレトメ クミ	1
8		B8212-816-0A0	FRAME SUPPORT PLATE ASM.		フレーム ウケイタ クミ (ゼンチンシキ)	1
9		B8202-804-000-B	FRAME SUPPORT PLATE		フレーム ウケイタ	(1)
10		B8212-816-000	FRAME SUPPORT COUPLING		フレーム ウケイタ リキテ	(1)
11		SM-9083653-SN	SCREW M8 L=36		ロツカクボルト M8 L=36	(4)
12		WP-0850002-SC	WASHER 8.5X18X1.6		ヒラザカネ 8.5X18X1.6	(4)
13		NM-6080600-SM	NUT M8		ロツカクナツト M8 10X11.5	(4)
14		B8206-804-000-A	WASTE CHUTE, UPPER		ヌノクズ シユート ウエ	1
15		SS-5110710-SP	SCREW 11/64-40 L=7		トラスネジ 11/64-40 L=7	2
16		SS-3090610-SP	SCREW 9/64-40 L=6		マルネジ 9/64-40 L=6	4
17		NS-6090310-SP	NUT 9/64-40		ロツカクナツト 9/64-40	4
18		B8207-804-000-A	WASTE CHUTE, LOWER		ヌノクズ シユート シタ	1
19	◇01	B9113-704-0AB	BELT COVER ASM.		ベルトカバー (ゼンチンシキ) クミ	1
20	◇01	B9111-804-00B	BELT COVER (B)		ベルト カバー B	(1)
21	◇01	SK-3412000-SC	WOOD SCREW D=4.1 L=20		マルモクネジ D=4.1 L=20	(2)
22	◇01	B9113-704-000	BELT COVER		ベルト カバー	(1)
23	◇01	B9114-804-000	INSTALLING BRACKET		ブーリ カバー トリツケイタ	(1)
24	◇01	SS-7110510-SP	SCREW 11/64-40 L=5		マルヒラネジ 11/64-40 L= 5	(3)
25	◇01	SS-6121050-SP	SCREW 3/16-28 L= 9.5		ヒラネジ 3/16-28 L=9.5	(2)

Note (注記) ◇01 ..... Special order part　　特別注文部品

From the library of: Diamond Needle Corp

16. THREAD STAND COMPONENTS (FOR 4-THREAD) (FOR MOU-814)
糸立装置関係(4本糸)(MOU-814用)

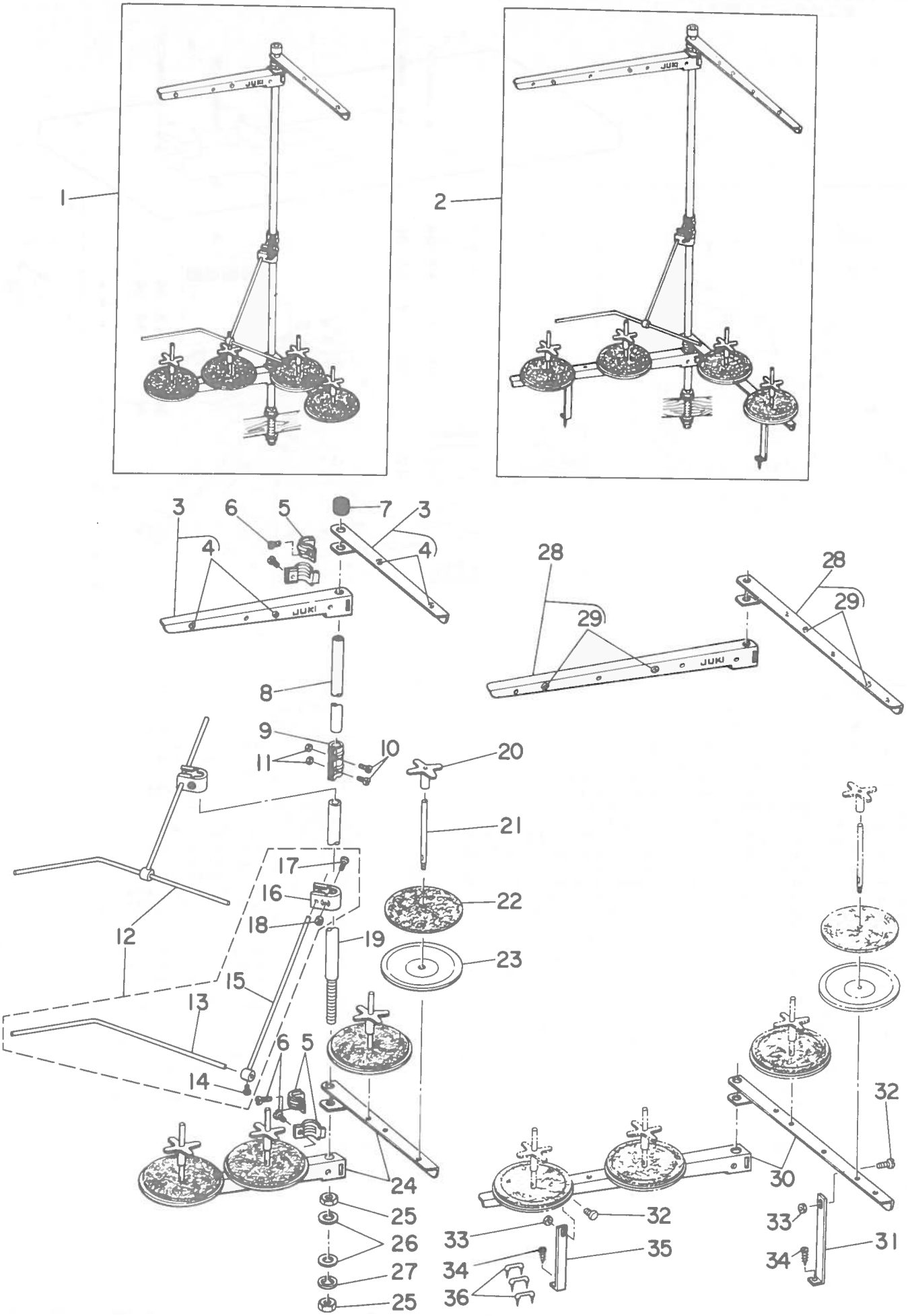

From the library of: Diamond Needle Corp

Ref. No.	Note 注記	Part No. 品番	Description	E. C. 変更年月	品名	Amt. Req. 数量
1		B3301-704-LA0	THREAD STAND ASM.		イトタテソーチ クミ	1
2	◇06	B3301-704-LAC	THREAD STAND ASM.		イトタテソーチ フトマキヨー クミ	1
3	◇07	B3307-704-LAB	THREAD GUIDE ASM. B		イトタテイトアンナイ B クミ	(2)
4	◇07	B3319-704-L00	THREAD GUIDE		イトミチ	(2)
5		B3318-704-L00	THREAD GUIDE ARM JOINT		イトタテイトアンナイ シメカナグ	(4)
6		SM-6061200-SE	SCREW M6 L=12		ヒラネジ M6 L=12	(4)
7		B3311-704-000	SPOOL REST ROD RUBBER CAP		イトタテボー ホコゴム	(1)
8		B3313-704-L00	SPOOL REST ROD, UPPER		イトタテボー ウエ	(1)
9		B3305-704-000-A	SPOOL REST ROD JOINT		イトタテボーツギグ	(1)
10		SM-4051405-SE	SCREW M5 L=14		ナベネジ M5X0.8 L=14	(2)
11		NM-6050001-SE	NUT M5X0.8		6カクナット M5X0.8	(2)
12		B3309-704-0A0	THREAD GUIDE ARM		イトタテ イトアンナイ ウデ クミ	(1)
13		B3311-804-000	LOWER THREAD GUIDE		イトタテ イトアンナイ シタ	(1)
14		SS-7110540-SP	SCREW 11/64-40 L=5		マルヒラネジ 11/64-40 L= 5	(1)
15		B3309-704-000	THREAD GUIDE ARM		イトタテ イトアンナイ ウデ	(1)
16		B3304-704-000-A	THREAD GUIDE ARM HOLDER		イトアンナイウデ ホルダー	(1)
17		SM-6053000-SE	SCREW M5X0.8 L=30		ヒラネジ M5X0.8 L=30	(1)
18		NM-6050001-SE	NUT M5X0.8		6カクナット M5X0.8	(1)
19		B3301-704-000-A	SPOOL REST ROD, LOWER		イトタテボー シタ	(1)
20		B3312-012-000	SPOOL VIBRATION STOPPER		イトマキ フレトメ	(4)
21		B3320-704-L00	SPOOL PIN		イトマキウケボー	(4)
22		B3311-012-000	SPOOL REST CUSHION		イトマキ ウケザ	(4)
23		B3303-704-L00	SPOOL REST		イトマキウケザラ	(4)
24	◇07	B3302-704-L0B	SPOOL REST ARM, B		イトタテウデ B	(2)
25		B3317-704-000	NUT C15		イトタテボー トメナット	(2)
26		WP-1702600-S0	WASHER 17X30X2.6		ヒラザガネ 17X30X2.6	(2)
27		WS-1643202-KR	SPRING WASHER 16.4X26.6X3.2		バネザガネ 16.4X26.6X3.2	(1)
28	◇06	B3307-704-LB0	THREAD GUIDE ASM. A		イトタテイトアンナイ A クミ	(2)
29	◇06	B3319-704-L00	THREAD GUIDE		イトミチ	(2)
30	◇06	B3302-704-L00	SPOOL REST ARM, A		イトタテウデ A	(2)
31	◇06	B3321-704-L0B	SPOOL REST ARM SUPPORT, B		イトタテウデササエ B	(1)
32	◇06	SM-4061201-SE	SCREW M6 L=12		ナベネジ M6 L=12	(2)
33	◇06	NM-6060001-SE	SCREW M6		6カクナット M6	(2)
34	◇06	SK-3382001-SE	SCREW D=3.8 L=20		マルモクネジ D=3.8 L=20	(2)
35	◇06	B3321-704-L00	SPOOL REST ARM SUPPORT, A		イトタテウデササエ A	(1)
36		MA0-11532000	STAPLE		コード スヲツプル	3

Note (注記) ◇06 ..... Special order part for large spool thread stand 太巻用特別注文部品
◇07 ..... Not necessary for large spool thread stand 太巻用の場合は不要部品

From the library of: Diamond Needle Corp

17. THREAD STAND COMPONENTS (FOR 5-THREAD) (FOR MOU-816)
糸立装置関係(5本糸用)(MOU-816用)

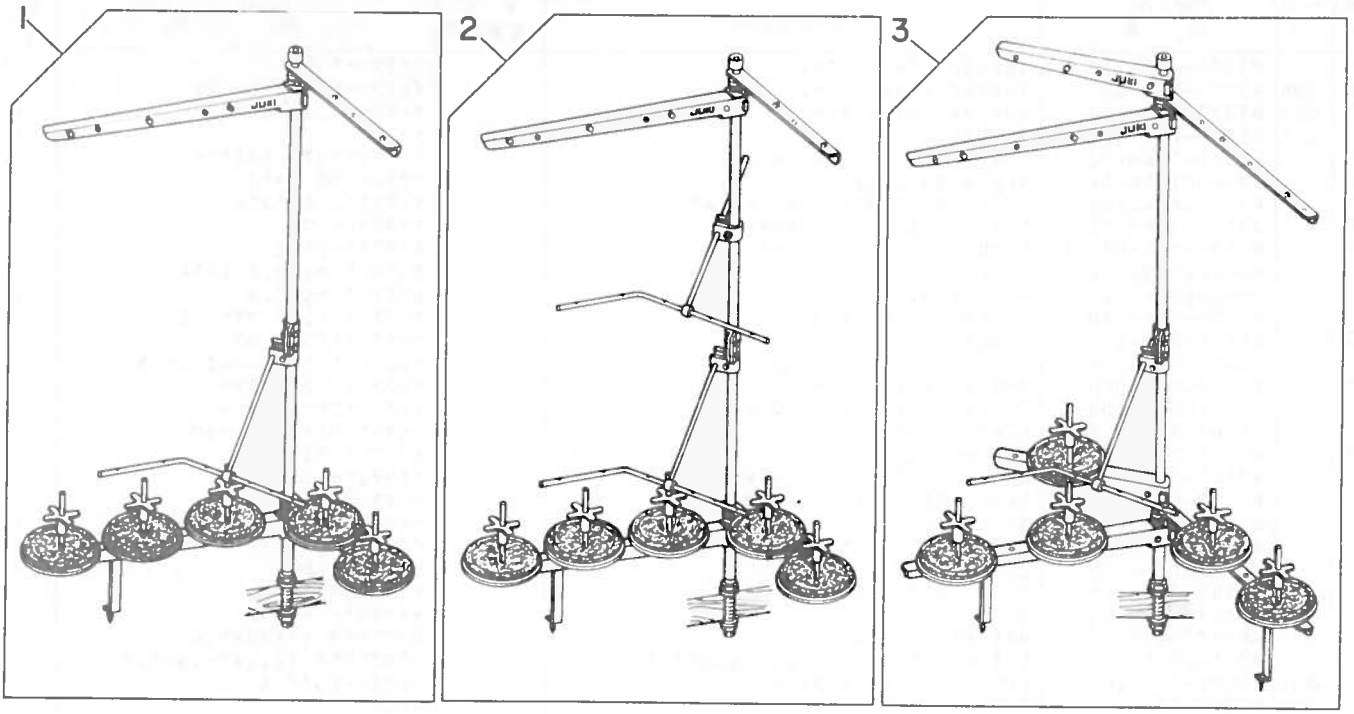

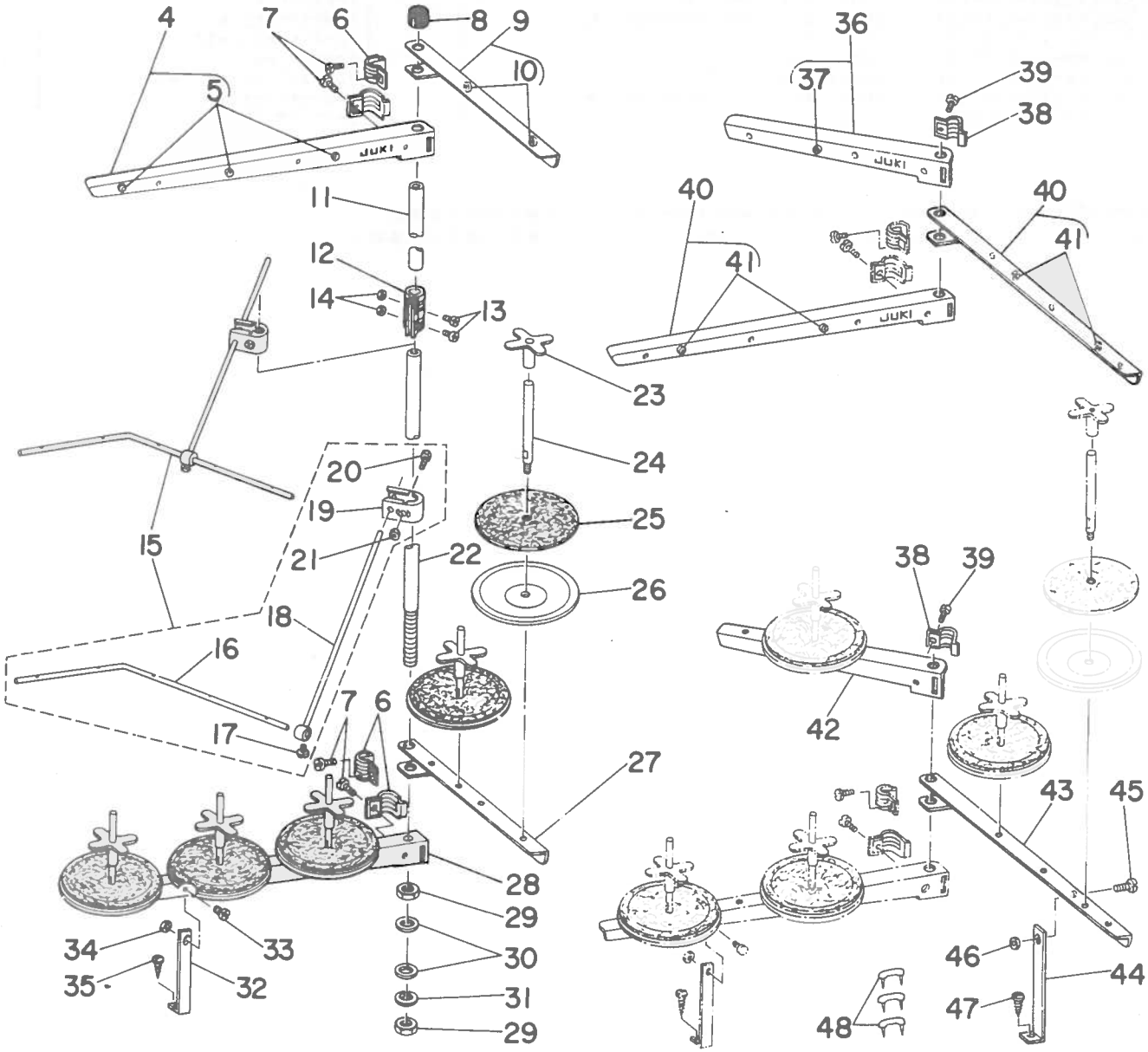

From the library of: Diamond Needle Corp

Ref. No.	Note 注記	Part No. 品番	Description	E. C. 変更年月	品名	Amt. Req. 数量
1		B3301-716-LA0	THREAD STAND ASM.		イトタテソーチ クミ	1
2	◇05	B3301-716-LAB	THREAD STAND ASM. (JA)		イトタテソーチ JA クミ	1
3	◇06	B3301-716-LAC	THREAD STAND ASM.		イトタテソーチ フトマキヨー クミ	1
4	◇07	B3307-704-LA0	THREAD GUIDE ASM. A		イトタテイトアンナイ A クミ	2
5	◇07	B3319-704-L00	THREAD GUIDE		イトミチ	3
6		B3318-704-L00	THREAD GUIDE ARM JOINT		イトタテイトアンナイ シメカナグ	4
7		SM-6061200-SE	SCREW M6 L=12		ヒラネジ M6 L=12	4
8	◇07	B3311-704-000	SPOOL REST ROD RUBBER CAP		イトタテボー ホコゴム	1
9	◇07	B3307-704-LAB	THREAD GUIDE ASM. B		イトタテイトアンナイ B クミ	1
10	◇07	B3319-704-L00	THREAD GUIDE		イトミチ	2
11		B3313-704-L00	SPOOL REST ROD, UPPER		イトタテボー ウエ	1
12		B3305-704-000-A	SPOOL REST ROD JOINT		イトタテボーツギテ	1
13		SM-4051405-SE	SCREW M5 L=14		ナベネジ M5X0.8 L=14	2
14		NM-6050001-SE	NUT M5X0.8		6カクナット M5X0.8	2
15		B3309-704-0A0	THREAD GUIDE ARM ASM.		イトタテ イトアンナイ ウデ クミ	1
16		B3311-804-000	LOWER THREAD GUIDE		イトタテ イトアンナイ シタ	(1)
17		SS-7110540-SP	SCREW 11/64-40 L=5		マルヒラネジ 11/64-40 L= 5	(1)
18		B3309-704-000	THREAD GUIDE ARM		イトタテ イトアンナイ ウデ	(1)
19		B3304-704-000-A	THREAD GUIDE ARM HOLDER		イトアンナイウデ ホルダー	(1)
20		SM-6053000-SE	SCREW M5X0.8 L=30		ヒラネジ M5X0.8 L=30	(1)
21		NM-6050001-SE	NUT M5X0.8		6カクナット M5X0.8	(1)
22		B3301-704-000-A	SPOOL REST ROD, LOWER		イトタテボー シタ	1
23		B3312-012-000	SPOOL VIBRATION STOPPER		イトマキ フレドメ	5
24		B3320-704-L00	SPOOL PIN		イトマキウケボー	5
25		B3311-012-000	SPOOL REST CUSHION		イトマキ ウケザ	5
26		B3303-704-L00	SPOOL REST		イトマキウケザラ	5
27	◇07	B3302-704-L0B	SPOOL REST ARM, B		イトタテウデ B	1
28		B3302-704-L00	SPOOL REST ARM, A		イトタテウデ A	1
29		B3317-704-000	NUT C15		イトタテボー トメナット	2
30		WP-1702600-S0	WASHER 17X30X2.6		ヒラザガネ 17X30X2.6	2
31		WS-1643202-KR	SPRING WASHER 16.4X26.6X3.2		バネザガネ 16.4X26.6X3.2	1
32		B3321-704-L00	SPOOL REST ARM SUPPORT, A		イトタテウデ ササエ A	1
33		SM-4061201-SE	SCREW M6 L=12		ナベネジ M6 L=12	1
34		NM-6060001-SE	SCREW M6		6カクナット M6	1
35		SK-3382001-SE	SCREW D=3.8 L=20		マルモクネジ D=3.8 L=20	1
36	◇05	B3307-716-LAC	THREAD GUIDE ASM. B		イトタテイトアンナイ B クミ	1
37	◇05	B3319-704-L00	THREAD GUIDE		イトミチ	1
38	◇05	B3318-704-L00	THREAD GUIDE ARM JOINT		イトタテイトアンナイ シメカナグ	2
39	◇05	SM-6061200-SE	SCREW M6 L=12		ヒラネジ M6 L=12	2
40	◇05	B3307-704-LAC	THREAD GUIDE ASM. A		イトタテイトアンナイ A クミ	2
41	◇05	B3319-704-L00	THREAD GUIDE		イトミチ	4
42	◇05	B3302-704-L0B	SPOOL REST ARM, B		イトタテウデ B	1
43	◇05	B3302-704-L00	SPOOL REST ARM, A		イトタテウデ A	1
44	◇05	B3321-704-L0B	SPOOL REST ARM SUPPORT, B		イトタテウデ ササエ B	1
45	◇05	SM-4061201-SE	SCREW M6 L=12		ナベネジ M6 L=12	1
46	◇05	NM-6060001-SE	SCREW M6		6カクナット M6	1
47	◇05	SK-3382001-SE	SCREW D=3.8 L=20		マルモクネジ D=3.8 L=20	1
48		MA0-11532000	STAPLE		コード ステップル	3

Note (注記) ◇05 ..... Special order part (Two each are used for Ref. No. 15) 特別注文部品 (Ref.No.15は2個使います。)
◇06 ..... Special order part for large spools 太巻用特別注文部品
◇07 ..... Except for large spools 太巻用以外に使用します。

From the library of: Diamond Needle Corp

18. EXCLUSIVE PARTS FOR MOU-814S-BD4
MOU-814S-BD4専用部品

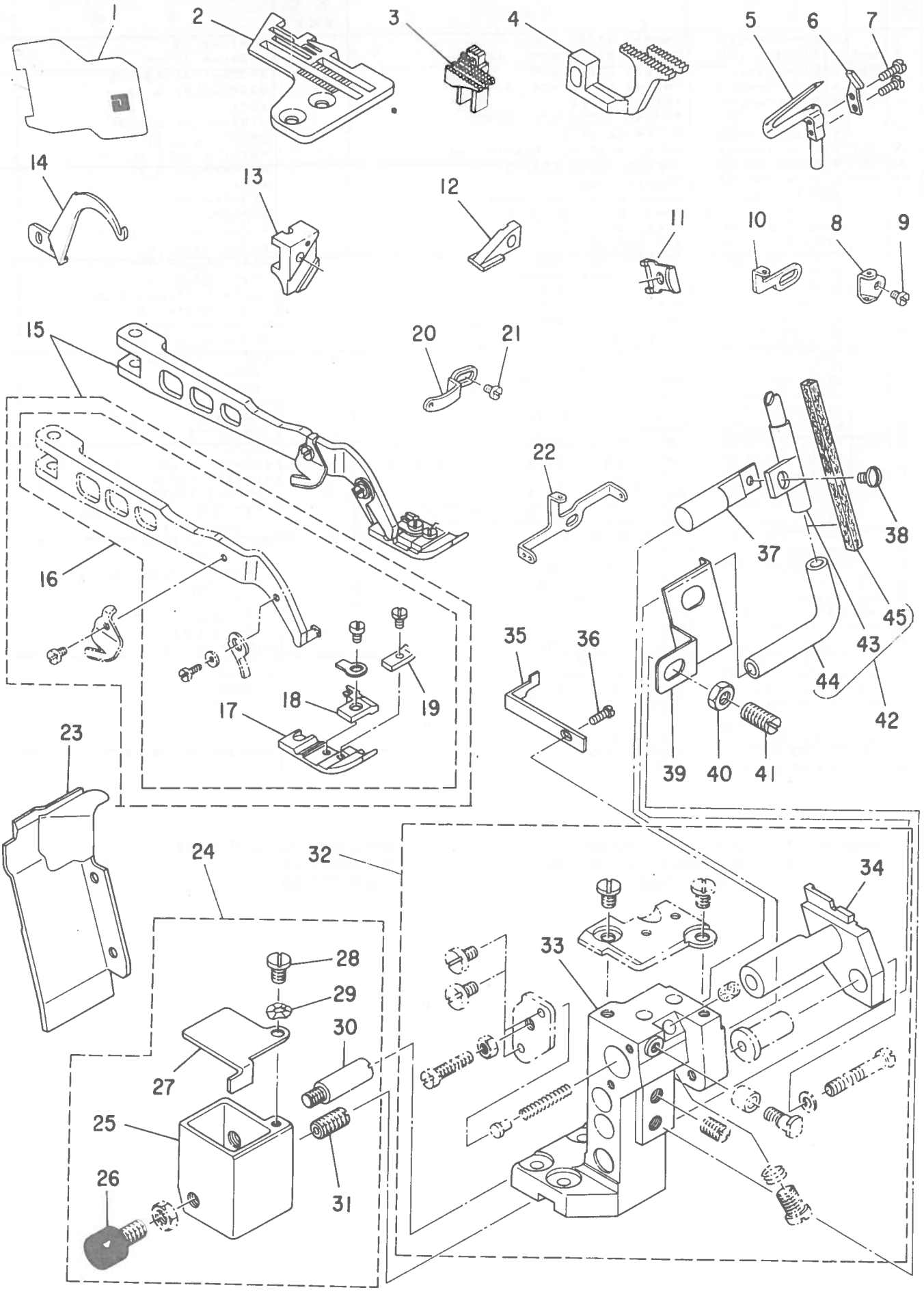

From the library of: Diamond Needle Corp

Ref. No.	Note 注記	Part No. 品番	Description	E. C. 変更年月	品名	Amt. Req. 個数
1		B1130-804-00F	FACE PLATE COVER		ﾒﾝｲﾀｶﾊﾞｰ	1
2		R4205-E0D-E0B	THROAT PLATE		ﾊﾘｲﾀ	1
3		B1656-814-D0U	MAIN FEED DOG		ｼｭｵｸﾘﾊﾞ	1
4		B1657-814-B0E	DIFFERENTIAL FEED DOG		ﾌｸｵｸﾘﾊﾞ	1
5		B2521-814-00B	LOWER LOOPER B		ｼﾀﾙｰﾊﾟ	1
6		B4120-814-00B	NEEDLF GUARD		ｲﾄﾞｳ ﾊﾘｳｹ	1
7		SS-7060610-SP	SCREW 3/32-56 L= 5.5		ﾏﾙﾋﾗﾈｼﾞ 3/32-56 L= 5.5	2
8		B2536-704-000	LOWER LOOPER THREAD GUIDE,LEFT		ｼﾀﾙｰﾊﾟ ｲﾄｱﾝﾅｲ ﾋﾀﾞﾘ	1
9		SS-6090630-SP	SCREW 9/64-40 L=6		ﾋﾗﾈｼﾞ 9/64-40 L= 6	1
10		B2535-704-000	UPPER LOOPER THREAD GUIDE,RIGHT		ｳﾜﾙｰﾊﾟ ｲﾄｱﾝﾅｲ ﾐｷﾞ	1
11		B4117-804-00 B	LOWER KNIFE PRESSER PLATE		ｼﾀﾒｽｵｻｴ	1
12		B3025-814-000	TOP FEED DOG		ｳﾜｵｸﾘﾊﾞ	1
13		R41 06-804-00B	UPPER KNIFE SUPPORT		ｳﾜﾒｽｻｻｴ	1
14		B1428-704-000	NEEDLE THREAD TAKE-UP LEVER		ﾊﾘｲﾄﾃﾝﾋﾞﾝ	1
15		B1552-814-0BP	PRESSER FOOT ASM.		ｵｻｴ ｸﾐ	1
16		B1552-814-0AP	PRESSER FOOT ASM.		ｵｻｴ ｸﾐ	(1)
17		B1552-814-00P	PRESSER FOOT		ｵｻｴ	(1)
18		B1509-814-00P	STITCH TONGUE		ｲﾄｽﾍﾞﾘｱﾌﾞｲ	(1)
19		B1510-814-000	CURL GUARD		ｶｰﾙﾄﾞﾒ	(1)
20		B2524-704-000	UPPER LOOPER THREAD GUIDE, LEFT		ｳﾜﾙｰﾊﾟ ｲﾄｱﾝﾅｲ ﾋﾀﾞﾘ	1
21		SS-7090850-SP	SCREW 9/64-40 L=8		ﾏﾙﾋﾗﾈｼﾞ 9/64-40 L= 8	1
22		B2534-704-000	LOOPER THREAD TAKE-UP LEVER		ﾙｰﾊﾟｰﾃﾝﾋﾞﾝ	1
23		B1121-714-00B	CHIP GUARD COVER B		ﾇﾉｸｽﾞｶﾊﾞｰ B	1
24		B4131-814-0A0	SILICON OIL TANK ASM.		ﾊﾘ ﾚｲｷｬｸﾀﾝｸ ｸﾐ	1
25		B4131-814-000	SILICON OIL TANK		ﾊﾘ ﾚｲｷｬｸﾀﾝｸ	(1)
26		B1152-804-0AB	VIBRATION-PROOF STOPPER SHAFT ASM.		ﾎﾞｰｼﾝ ｽﾄﾂﾊﾟｰｼﾞｸ ｸﾐ	(1)
27		B4133-814-000	CAP		ﾊﾘ ﾚｲｷｬｸﾀﾝｸﾌﾀ	(1)
28		SD-0500251-SP	HINGE SCREW D= 5 H= 2.5		ﾀﾞﾝｼﾞ D= 5 H= 2.5	(1)
29		WZ-0541510-KP	WAVED WASHER 5.4X9.0X0.3		ﾅﾐｶﾞﾀｻﾞｶﾞﾈ 5.4X9.0X0.3	(1)
30		B4134-814-000	SUPPORT STUD		ﾊﾘ ﾚｲｷｬｸﾀﾝｸ ｻｻｴｼﾞｸ	(1)
31		B4136-814-000	CONNECTING SCREW		ﾊﾘ ﾚｲｷｬｸﾊﾟｲﾌﾟ ｷｭｰｴﾈｼﾞ	(1)
32		B4112-704-0AB-A	LOWER KNIFE SUPPORT BRACKET ASM.		ｼﾀﾒｽ ﾄﾘﾂｹﾀｲ ｸﾐ	1
33		B4112-704-00B	LOWER KNIFE SUPPORT BRACKET		ｼﾀﾒｽ ﾄﾘﾂｹﾀｲ	(1)
34		B4113-704-00B-A	LOWER KNIFE SLIDE STUD		ｼﾀﾒｽ ｽﾗｲﾄﾞｼﾞｸ	(1)
35		B4130-814-000	NEEDLE GUARD		ﾊﾘｳｹ	1
36		SS-7060610-SP	SCREW 3/32-56 L= 5.5		ﾏﾙﾋﾗﾈｼﾞ 3/32-56 L= 5.5	1
37		B4135-814-000	OIL PIPE STUD		ﾊﾘ ﾚｲｷｬｸﾊﾟｲﾌﾟ ｼﾞｸ	1
38		SS-7090910-TP	SCREW 9/64-40 L= 8.5		ﾏﾙﾋﾗﾈｼﾞ 9/64-40 L= 8.5	1
39		B4138-814-000	OIL PIPE COVER		ﾊﾘ ﾚｲｷｬｸﾊﾟｲﾌﾟ ｶﾊﾞｰ	1
40		NS-6150310-SP	NUT 15/64-28		ﾅｶｸﾞﾅﾝﾄ 15/64-28	1
41		SS-8151150-SP	SCREW 15/64-28 L=10.5		ﾄﾒﾈｼﾞ 15/64-28 L=10.5	1
42		B4132-814-0A0	SILICON OIL PIPE ASM.		ﾊﾘ ﾚｲｷｬｸﾊﾟｲﾌﾟ ｸﾐ	1
43		B4132-814-000	SILICON OIL PIPE		ﾊﾘ ﾚｲｷｬｸﾊﾟｲﾌﾟ	(1)
44		BP-5000000-00	VINYL TUBE, WHITE D=5		ﾋﾞﾆｰﾙ ﾊﾟｲﾌﾟ	(0.1)
45		B4137-814-000	FELT		ﾊﾘ ﾚｲｷｬｸﾌｪﾙﾄ	(1)

*All parts not mentioned above are same as those of model MOU-814-BD4　　上記専用部品以外はMOU-814-BD4と共通です。

From the library of: Diamond Needle Corp

19. EXCLUSIVE PARTS FOR MOU-814S-BD7/606
MOU-814S-BD7/606専用部品

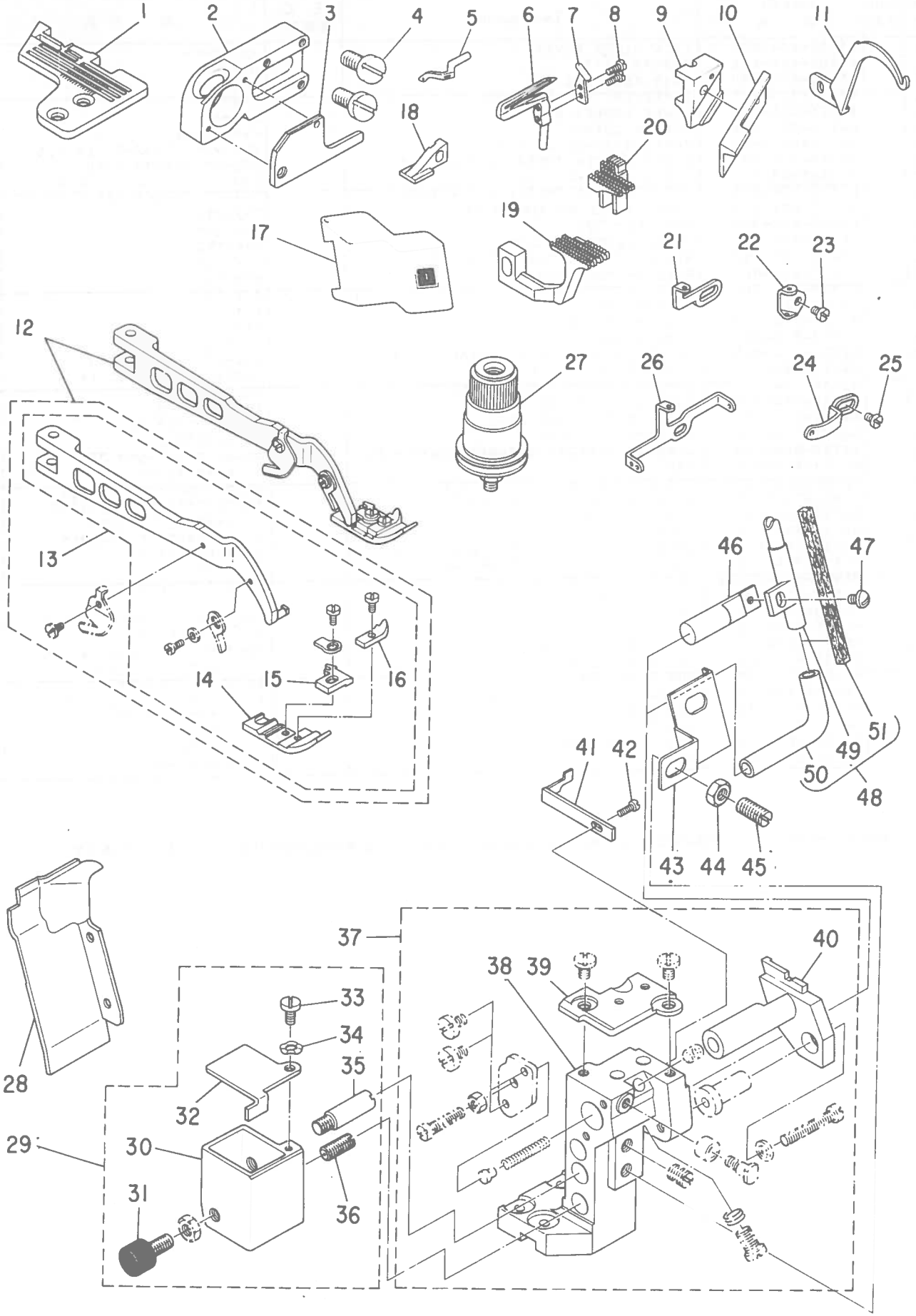

From the library of: Diamond Needle Corp

Ref. No.	Note 注記	Part No. 品番	Description	E. C. 変更年月	品名	Amt. Req. 個数
1		R4405-E00-E0B	THROAT PLATE		ハリイタ	1
2		B2510-704-00B	UPPER LOOPER GUIDE RETAINER		ウワルーパ゜カ゜イト゜ ササエ B	1
3		B2515-704-00B	UPPER LOOPER GUIDE COVER		ウワルーパ゜カ゜イト゜ フタ B	1
4		SS-7151410-TP	SCREW 15/64-28 L=14		マルヒラネシ゜ 15/64-28 L=14	2
5		B2519-814-00C	UPPER LOOPER		ウワルーパ゜	1
6		B2521-814-00C	LOWER LOOPER		シタルーパ゜ C	1
7		B4120-814-00B	NEEDLE GUARD		イト゜ウ ハリウケ	1
8		SS-7060610-SP	SCREW 3/32-56 L= 5.5		マルヒラネシ゜ 3/32-56 L= 5.5	2
9		B4106-804-00B	UPPER KNIFE SUPPORT B		ウワメス ササエ B	1
10		B4111-804-00E	UPPER KNIFE		チヨーコー ナミカ゜ウワメス	1
11		B1428-704-000	NEEDLE THREAD TAKE-UP LEVER		ハリイトテンヒ゜ン	1
12		B1552-814-0B0	PRESSER FOOT ASM.		オサエ クミ	1
13		B1552-814-0A0	PRESSER FOOT ASM.		オサエ クミ	(1)
14		B1552-814-000	PRESSER FOOT		オサエ	(1)
15		B1509-814-00P	STITCH TONGUE		イトスヘ゜リク゜イ	(1)
16		B1510-804-00C	CURL GUARD C		カールト゜メ	(1)
17		B1130-804-00F	FACE PLATE COVER		メンイタカハ゜ー	1
18		B3025-814-000	TOP FEED DOG		ウワオクリハ゜	1
19		B1657-814-B0F	DIFFERENTIAL FEED DOG		フクオクリハ゜	1
20		B1656-814-00U	MAIN FEED DOG		シユオクリハ゜	1
21		B2535-704-000	UPPER LOOPER THREAD GUIDE,RIGHT		ウワルーパ゜ イトアンナイ ミキ゜	1
22		B2536-704-000	LOWER LOOPER THREAD GUIDE,LEFT		シタルーパ゜ イトアンナイ ヒタ゜リ	1
23		SS-6090630-SP	SCREW 9/64-40 L=6		ヒラネシ゜ 9/64-40 L= 6	1
24		B2524-704-000	UPPER LOOPER THREAD GUIDE, LEFT		ウワルーパ゜ イトアンナイ ヒタ゜リ	1
25		SS-7090850-SP	SCREW 9/64-40 L=8		マルヒラネシ゜ 9/64-40 L= 8	1
26		B2534-704-000	LOOPER THREAD TAKE-UP LEVER		ルーパ゜テンヒ゜ン	1
27		B3101-704-0B0	TENSION CONTROLLER ASM., RED		イトチヨーシハ゜ネ アカ クミ	1
28		B1121-714-00B	CHIP GUARD COVER B		ヌノクス゜カハ゜ー B	1
29		B4131-814-0A0	SILICON OIL TANK ASM.		ハリ レイキヤクタンク クミ	1
30		B4131-814-000	SILICON OIL TANK		ハリ レイキヤクタンク	(1)
31		B1152-804-0AB	VIBRATION-PROOF STOPPER SHAFT ASM.		ホ゜ーシン ストツハ゜ーシ゜ク クミ	(1)
32		B4133-814-000	CAP		ハリ レイキヤクタンクフタ	(1)
33		SD-0500251-SP	HINGE SCREW D= 5 H= 2.5		タ゜ンネシ゜ D= 5 H= 2.5	(1)
34		WZ-0541510-KP	WAVED WASHER 5.4X9.0X0.3		ナミカ゜タサ゜カ゜ネ 5.4X9.0X0.3	(1)
35		B4134-814-000	SUPPORT STUD		ハリ レイキヤクタンク ササエシ゜ク	(1)
36		B4136-814-000	CONNECTING SCREW		ハリ レイキヤクハ゜イフ゜ キユーユネシ゜	(1)
37		B4112-704-0AC-A	LOWER KNIFE SUPPORT BRACKET ASM.		シタメストリツケタイ クミ	1
38		B4112-704-00B	LOWER KNIFE SUPPORT BRACKET		シタメス トリツケタイ	(1)
39		B4125-804-00B	THROAT PLATE BASE (B)		ハリイタ゜イ B	(1)
40		B4113-704-00B-A	LOWER KNIFE SLIDE STUD		シタメス スライト゜シ゜ク	(1)
41		B4130-814-000	NEEDLE GUARD		ハリウケ	1
42		SS-7060610-SP	SCREW 3/32-56 L= 5.5		マルヒラネシ゜ 3/32-56 L= 5.5	1
43		B4138-814-000	OIL PIPE COVER		ハリ レイキヤクハ゜イフ゜ カハ゜ー	1
44		NS-6150310-SP	NUT 15/64-28		6カクナツト 15/64-28	1
45		SS-8151150-SP	SCREW 15/64-28 L=10.5		トメネシ゜ 15/64-28 L=10.5	1
46		B4135-814-000	OIL PIPE STUD		ハリ レイキヤクハ゜イフ゜ シ゜ク	1
47		SS-7090910-TP	SCREW 9/64-40 L= 8.5		マルヒラネシ゜ 9/64-40 L= 8.5	1
48		B4132-814-0A0	SILICON OIL PIPE ASM.		ハリ レイキヤクハ゜イフ゜ クミ	1
49		B4132-814-000	SILICON OIL PIPE		ハリ レイキヤクハ゜イフ゜	(1)
50		BP-5000000-00	VINYL TUBE, WHITE D=5		ヒ゜ニール ハ゜イフ゜	(0.1)
51		B4137-814-000	FELT		ハリ レイキヤクフエルト	(1)

*All parts not mentioned above are same as those of model MOU-814-BD4　　上記専用部品以外はMOU-814-BD4と共通です。

From the library of: Diamond Needle Corp

20. EXCLUSIVE PARTS FOR MOU-816-DF6, MOU-816-DH6, MOU-816-FF6)
MOU-816-DF6, MOU-816-DH6, MOU-816-FF6専用部品

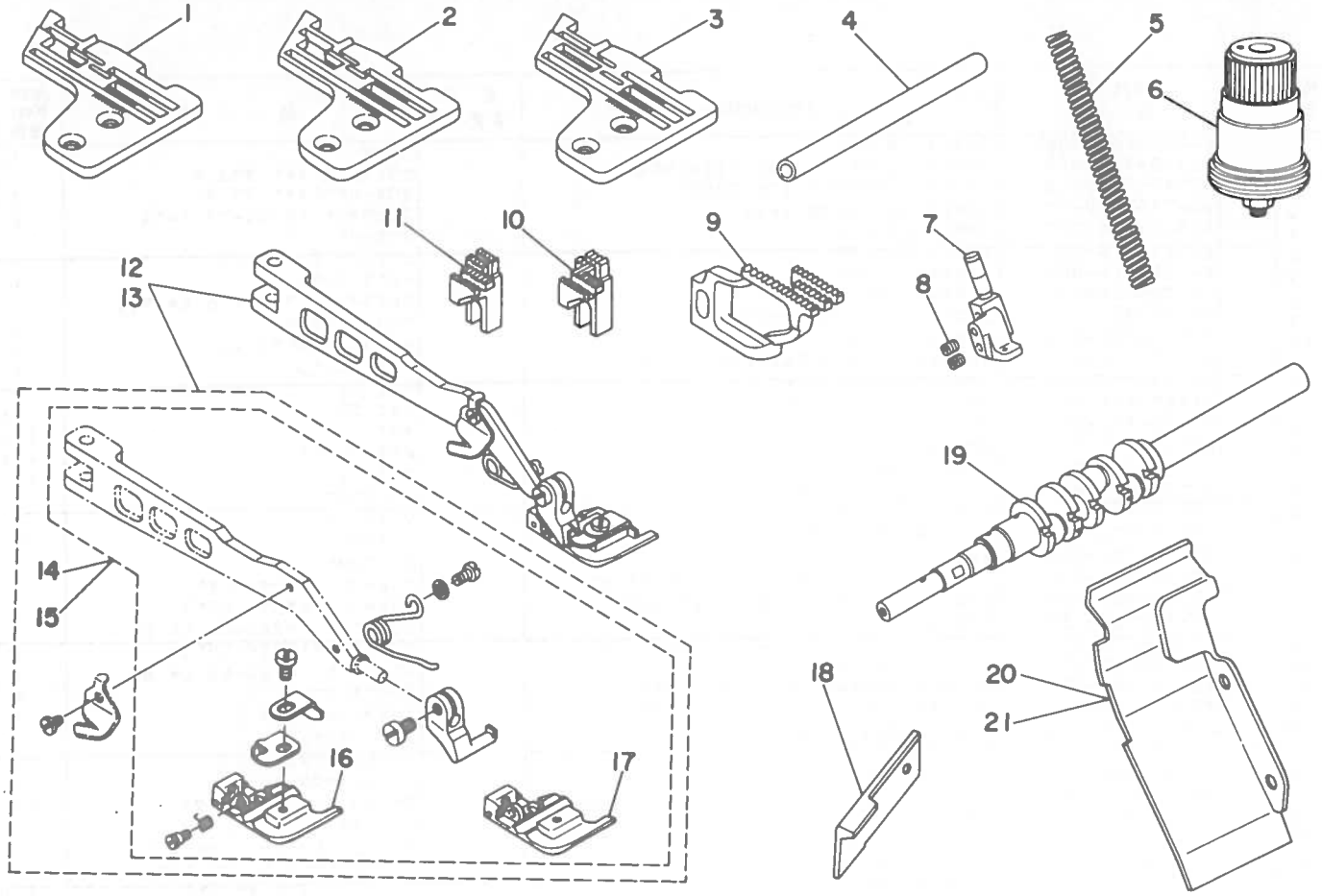

Ref. No.	Note 注記	Part No. 品番	Description	E. C. 変更年月	品名	Amt. Req. 数量
1	◇08	R4608-E0F-G00	THROAT PLATE (816-DF6)		ハリイタ (816-DF6)	1
2	◇09	R4608-E0H-G00-A	THROAT PLATE (816-DH6)		ハリイタ (816-DH6)	1
3	◇10	R4612-E0F-G00-A	THROAT PLATE (816-FF6)		ハリイタ (816-FF6)	1
4		B2401-816-A00	LOOPER THREAD GUIDE TUBE		シタイトドーカン	1
5		B1515-804-00B	PRESSER SPRING		オサエ バネ B	1
6		B3101-704-0B0	TENSION CONTROLLER ASH., RED		イトチョーシバネ アカ クミ	1
7	◇10	B1420-716-F00	NEEDLE CLAMP		ニシヅユーカン ハリトメヌ F	1
8		SS-8080310-TP	SCREW 1/8-44 L=2.8		トメネジ 1/8-44 L=2.8	(2)
9		B1657-816-F0K	DIFFERENTIAL FEED DOG (K)		フク オクリバ K	1
10	◇11	B1656-816-H0U	MAIN FEED DOG		シユオクリバ	1
11	◇10	B1656-816-F0U	MAIN FEED DOG		シユオクリバ	1
12	◇11	B1552-816-HB0	PRESSER FOOT ASM.		オサエ クミ	1
13	◇10	B1552-816-FB0	PRESSER FOOT ASM.		オサエ クミ	1
14	◇11	B1552-816-HA0	PRESSER FOOT ASM.		オサエ クミ	(1)
15	◇10	B1552-816-FA0	PRESSER FOOT ASM.		オサエ クミ	(1)
16	◇11	B1552-816-HC0	PRESSER FOOT ASM.		オサエ クミ	(1)
17	◇10	B1552-816-FC0	PRESSER FOOT ASM.		オサエ クミ	(1)
18		B4111-804-00A	UPPER KNIFE A		ウワメス A	1
19		B1201-816-00B-A	CRANK SHAFT B		シユシヅク B	1
20	◇12	B1121-716-F0C	CHIP GUARD COVER		ヌノクズカバー	1
21	◇09	B1121-716-D0B	CHIP GUARD COVER		ヌノクズカバー	1

Note (注記) ◇08 ..... For MOU-816-DF6 — MOU-816-DF6用
◇09 ..... For MOU-816-DH6 — MOU-816-DH6用
◇10 ..... For MOU-816-FF6 — MOU-816-FF6用
◇11 ..... For MOU-816-DF6, DH6 — MOU-816-DF6, DH6用
◇12 ..... For MOU-816-DF6, FF6 — MOU-816-DF6, FF6用

*All parts not mentioned above are same as those of model MOU-816-DD4 — 上記専用部品以外はMOU-816-DD4と共通です。

From the library of: Diamond Needle Corp

21. EXCLUSIVE PARTS FOR T001C
T001C専用部品

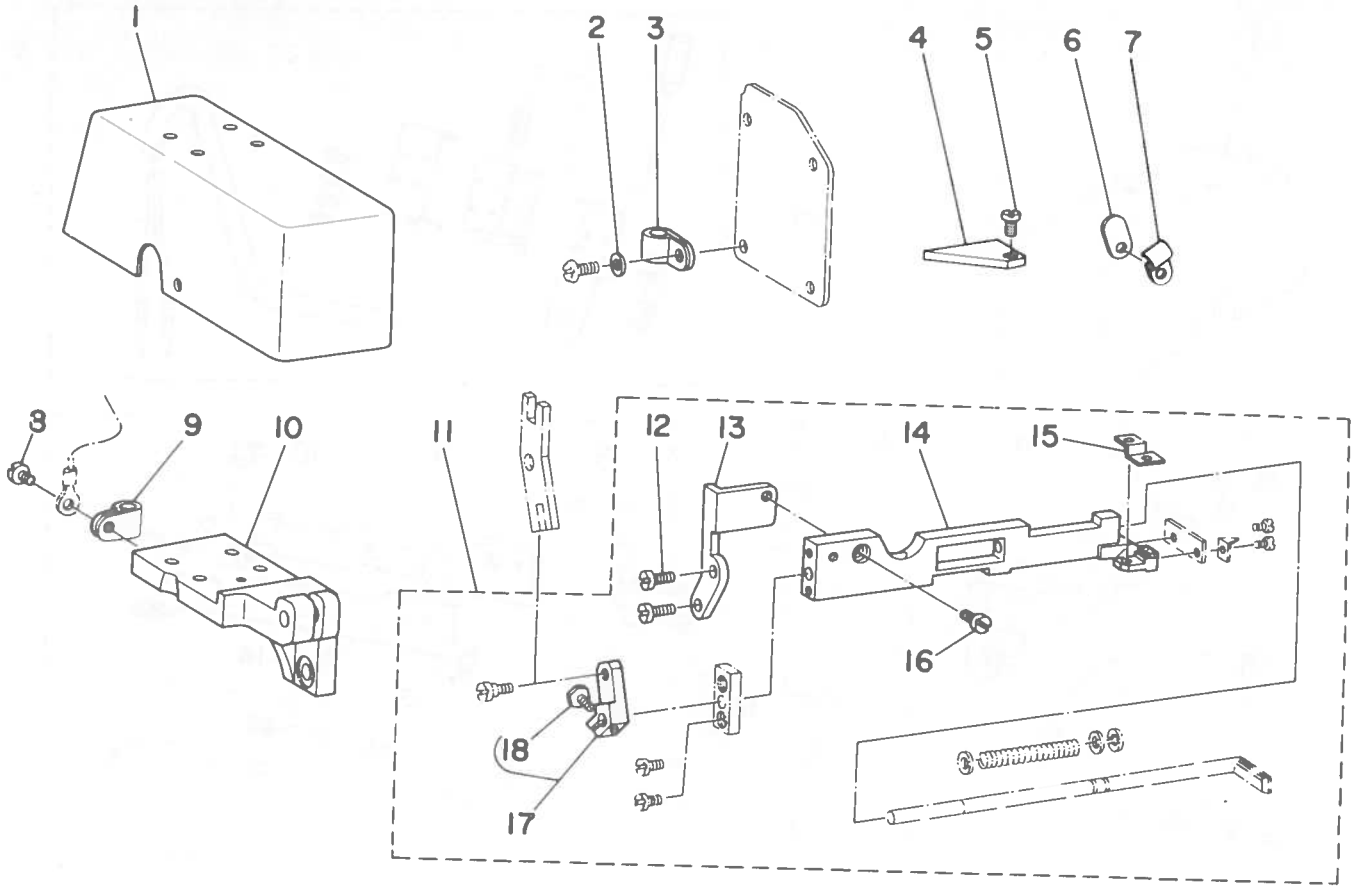

Ref. No.	Note 注記	Part No. 品番	Description	E. C. 変更年月	品名	Amt. Req. 数量
1		MAT-0127500C	MAGNET COVER		ﾏｸﾞﾈｯﾄｶﾊﾞｰ	1
2		WP-0501016-SD	WASHER 5X10.5X1		ﾋﾗｻﾞｶﾞﾈ 5X10.5X1	1
3		MAL-01134000	CORD HOLDER A		ｺｰﾄﾞｻｻｴ A	1
4		MAT-80108T00	COVER		ﾒｽﾀﾞｲ ｶﾊﾞｰ	1
5		SS-6090510-SP	SCREW 9/64-40 L=5		ﾋﾗﾈｼﾞ 9/64-40 L= 5	1
6		115-22505	WASHER		ｵｻｴ ﾋｷｱｹﾞﾎﾞｰﾌﾀ	1
7		B3538-112-000	OIL WICK HOLDER		ﾕｼﾝｵｻｴ	1
8		SS-6090630-SP	SCREW 9/64-40 L=6		ﾋﾗﾈｼﾞ 9/64-40 L= 6	1
9		MAL-01134000	CORD HOLDER A		ｺｰﾄﾞｻｻｴ A	1
10		MAT-0127400C	MAGNET MOUNTING BASE		ﾏｸﾞﾈｯﾄﾀﾞｲ	1
11		MAT-012710BC	KNIFE MOUNTING BASE ASM.		ﾒｽﾀﾞｲ ｸﾐ	1
12		SS-7091110-SP	SCREW 9/64-40 L=10.5		ﾏﾙﾋﾗﾈｼﾞ 9/64-40 L=10.5	(2)
13		MAT-0127200C	BASE PLATE		ﾒｽﾀﾞｲ ﾄﾘﾂｹﾀｲ A	(1)
14		MAT-0127100C	KNIFE MOUNTING BASE		ﾒｽﾀﾞｲ	(1)
15		MAT-0127300C	BASE PLATE		ﾒｽﾀﾞｲ ﾄﾘﾂｹﾀｲ B	(1)
16		SS-7110910-SP	SCREW 11/64-40 L= 8.5		ﾏﾙﾋﾗﾈｼﾞ 11/64-40 L= 8.5	(1)
17		MAT-012760AC	KNIFE DRIVING ARM ASM.		ﾒｽｳﾃﾞ ｸﾐ	(1)
18		SS-9090813-TP	SCREW 9/64-40 L=8		6ｶｸﾎﾞﾙﾄ 9/64-40 L=8	(1)

*All parts other than above are same as those of model T001.

上記以外の部品はT001と共通です

From the library of: Diamond Needle Corp

22. EXCLUSIVE PARTS FOR T012C
T012C専用部品

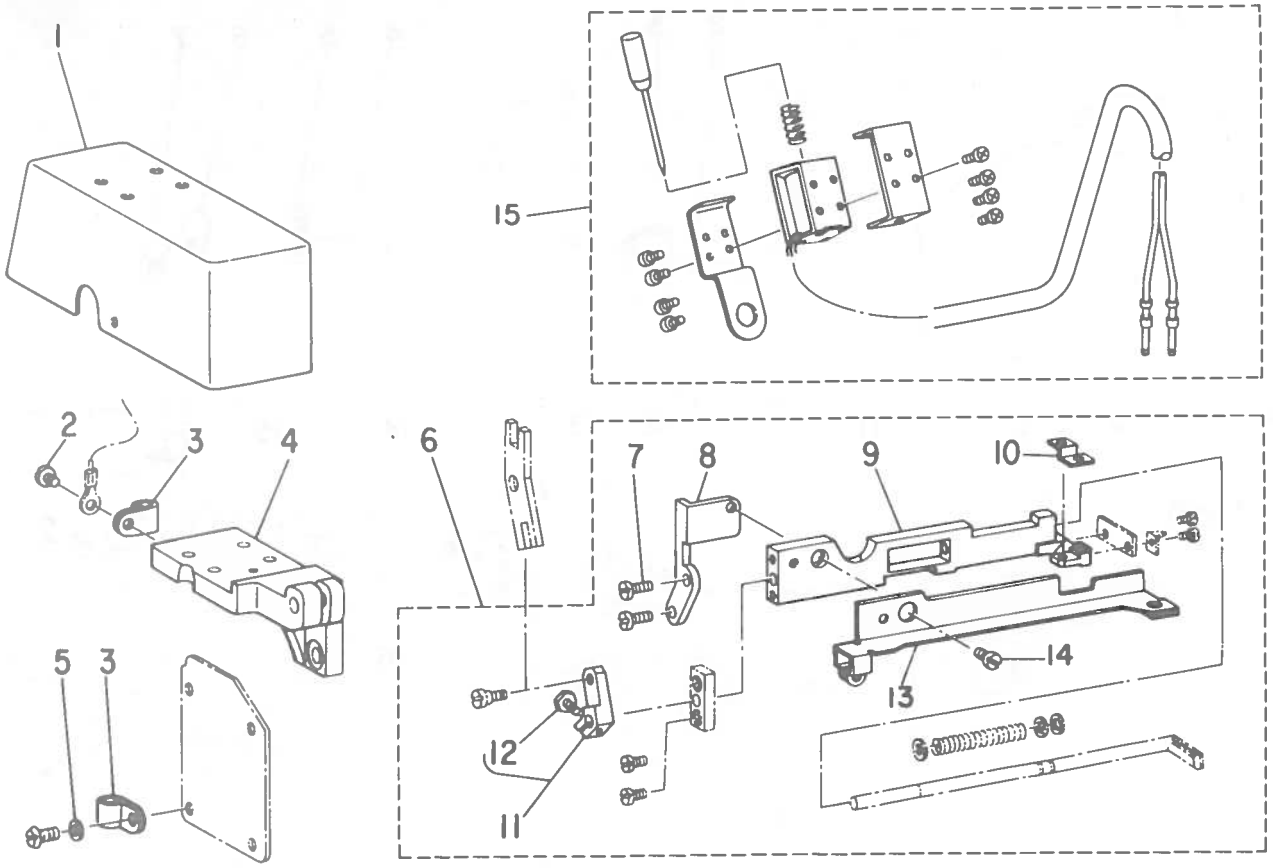

Ref. No.	Note 注記	Part No. 品番	Description	E. C. 変更年月	品名	Amt. Req. 数量
1		MAT-0127500C	MAGNET COVER		ﾏｸﾞﾈｯﾄｶﾊﾞｰ	1
2		SS-6090630-SP	SCREW 9/64-40 L=6		ﾋﾗﾈｼﾞ 9/64-40 L= 6	1
3		MAL-01134000	CORD HOLDER A		ｺｰﾄﾞｻｻｴ A	2
4		MAT-0127400C	MAGNET MOUNTING BASE		ﾏｸﾞﾈｯﾄﾀﾞｲ	1
5		WP-0501016-SD	WASHER 5X10.5X1		ﾋﾗｻﾞｶﾞﾈ 5X10.5X1	1
6		MAT-012710BC	KNIFE MOUNTING BASE ASM.		ﾒｽﾀﾞｲ ｸﾐ	1
7		SS-7091110-SP	SCREW 9/64-40 L=10.5		ﾏﾙﾋﾗﾈｼﾞ 9/64-40 L=10.5	(2)
8		MAT-0127200C	BASE PLATE		ﾒｽﾀﾞｲ ﾄﾘﾂｹｸｲ A	(1)
9		MAT-0127100C	KNIFE MOUNTING BASE		ﾒｽﾀﾞｲ	(1)
10		MAT-0127300C	BASE PLATE		ﾒｽﾀﾞｲ ﾄﾘﾂｹｸｲ B	(1)
11		MAT-012760AC	KNIFE DRIVING ARM ASM.		ﾒｽｳﾃﾞ ｸﾐ	(1)
12		SS-9090313-TP	SCREW 9/64-40 L=8		6ｶｸﾎﾞﾙﾄ 9/64-40 L=8	(1)
13		MAT-0127700C	PIPE COVER		ﾊﾟｲﾌﾟｶﾊﾞｰ	(1)
14		SS-7110910-SP	SCREW 11/64-40 L= 8.5		ﾏﾙﾋﾗﾈｼﾞ 11/64-40 L= 8.5	(1)
15		MAT-81121TBA	TENSION RELEASE MAGNET ASM. B		ｲﾄﾕﾙﾒﾏｸﾞﾈｯﾄ (B) ｸﾐ	1

*All parts not mentioned above are same as those of model T012

上記専用部品以外はT012と共通です。

From the library of: Diamond Needle Corp

Part No. 品番	Page 頁	Ref. No.
EXCLUSIVE PARTS	専用部品	
115-17505	8	4
115-17802	8	8
115-22505	38	6
115-22950	20	3
115-30102	10	11
115-30151	10	10
115-60257	26	35
115-60505	26	41
115-60653	26	37
115-60703	26	42
115-60901	26	43
115-67559	6	12
OIL TUBE	パイプ	
BP-5000000-00	26	23
BP-5000000-00	34	44
BP-5000000-00	36	50
BT-0500300-E0	26	10
BT-0500300-E0	26	12
BT-0500300-E0	26	18
BT-0500300-E0	26	24
BT-0500300-E0	26	25
EXCLUSIVE PARTS "B"	専用部品 "B"	
B1102-816-000	2	1
B1104-704-000	4	6
B1105-804-000	4	7
B1106-804-000	4	8
B1107-704-000	4	5
B1108-816-000-A	2	42
B1110-816-000	2	43
B1111-816-000	2	24
B1112-804-000-B	2	30
B1114-704-0A0	4	27
B1114-804-00A	2	31
B1115-704-0A0	2	37
B1116-804-000	2	41
B1117-704-000	2	35
B1118-704-000-A	4	30
B1119-804-000-A	4	23
B1120-804-000-A	4	21
B1121-714-00B	34	23
B1121-714-00B	36	28
B1121-714-000	4	24
B1121-716-D0B	37	21
B1121-716-F0C	37	20
B1121-716-000	4	26
B1122-704-00B	4	38
B1123-804-000-A	2	48
B1130-804-0A0	2	13
B1130-804-00F	34	1
B1130-804-00F	36	17
B1130-804-000	2	10
B1130-816-0A0	2	14
B1131-804-000	2	8
B1132-804-000	2	11
B1140-716-000	4	29
B1141-804-000	4	17
B1142-804-000	4	15
B1144-804-000-A	2	18
B1145-804-000-A	2	19
B1148-804-00B	2	7
B1149-804-00B	12	33
B1150-804-000	4	11
B1151-704-000	2	44
B1151-804-000	2	21
B1152-804-0AB	34	26
B1152-804-0AB	36	31
B1152-816-000	4	2
B1153-704-000	4	18
B1153-804-000	24	61
B1153-816-000	4	3
B1154-704-000	2	45
B1155-816-000	2	28
B1156-804-000	2	15
B1156-816-000	4	1
B1189-415-000	14	22
B1201-804-000-B	6	10
B1201-816-00B-A	37	19
B1201-816-000-B	6	11
B1203-704-000	6	43
B1204-704-000	6	37
B1205-372-000	24	34
B1206-704-000	6	39
B1207-804-000	6	38
B1210-804-000	6	35
B1211-804-000	6	33
B1212-704-000	6	32
B1213-704-000	6	8
B1214-704-000	6	1
B1214-716-000	6	3
B1215-804-000	6	7
B1215-816-000	6	5
B1219-804-000	6	6
B1226-552-000	26	4
B1401-804-0A0	6	15
B1402-804-0A0	8	14
B1403-352-C00	24	20
B1403-704-000-A	8	9
B1405-704-000	8	17
B1409-804-0A0-B	8	1
B1410-804-000	8	43
B1411-804-B00	8	45
B1412-804-000	8	44
B1413-804-000	8	41
B1416-804-0A0	8	46
B1417-816-000	8	48
B1419-716-000-A	8	26
B1420-714-B00	8	34
B1420-716-D00	8	33
B1420-716-F00	37	7
B1421-704-0A0	8	18
B1422-804-CA0	8	38
B1422-804-CA0	14	33
B1422-804-CA0	16	25
B1422-816-000	22	1
B1423-704-000	8	30
B1424-804-000	8	31
B1425-704-000	8	29
B1426-704-000	22	3
B1427-804-000	8	32
B1428-704-000	34	14
B1428-704-000	36	11
B1428-804-000	24	1
B1432-804-000	8	40
B1501-804-000-A	20	12
B1502-816-000	20	13
B1503-816-000	20	15
B1506-352-000	20	27
B1506-804-000	20	31
B1506-816-F0B	20	45
B1508-352-000	12	52
B1508-804-00B	20	36
B1509-814-B00	20	37
B1509-814-00P	34	18
B1509-814-00P	36	15
B1510-804-00C	36	16
B1510-804-000	20	39
B1510-814-000	34	19
B1511-555-000	14	51
B1515-804-00B	37	5
B1515-804-000-A	20	2
B1516-804-000-A	20	1
B1517-704-000	20	8
B1518-704-000	20	4
B1519-804-000	20	5
B1520-804-000	20	9
B1521-704-000	20	7
B1522-804-000	2	5
B1523-816-0A0	20	24
B1525-804-000	20	21
B1528-804-000-A	20	41
B1528-804-000-A	20	56
B1530-804-000	20	32
B1534-804-000	20	10
B1535-804-0A0	20	19
B1536-804-000	20	18
B1551-816-000	20	23
B1552-814-DA0	20	30
B1552-814-DB0	20	29
B1552-814-D00	20	38
B1552-814-0AP	34	16
B1552-814-0A0	36	13
B1552-814-0BP	34	15
B1552-814-0B0	36	12
B1552-814-00P	34	17
B1552-814-000	36	14
B1552-816-DA0	20	44
B1552-816-0B0	20	43
B1552-816-DC0	20	53
B1552-816-FA0	37	15
B1552-816-FB0	37	13
B1552-816-FC0	37	17
B1552-816-HA0	37	14
B1552-816-HB0	37	12
B1552-816-HC0	37	16
B1552-816-000	20	16
B1554-816-0A0	20	54
B1555-816-000	20	50
B1556-816-000	20	46
B1557-816-000	20	52
B1558-816-000	20	49
B1601-804-0B0	10	23
B1604-704-000	10	31
B1605-704-000	10	35
B1606-704-000	10	33
B1609-804-C00	10	25
B1610-804-000	10	24
B1611-804-0A0	10	3
B1612-804-C00	8	16
B1612-804-C00	10	5
B1613-804-000	10	21
B1614-704-000	10	2
B1615-704-000	10	20
B1615-704-000	24	23
B1617-804-000	10	13
B1618-804-000	10	14
B1619-804-000	10	6
B1620-804-000	10	7
B1621-804-0A0	12	3
B1621-804-000	12	4
B1622-804-000	12	5
B1623-804-0A0	10	38
B1624-704-000	12	9
B1625-804-000-A	12	12
B1627-804-0A0-A	12	10
B1628-704-000	12	31
B1629-704-000	12	32
B1630-804-000-A	12	29
B1631-804-000-A	12	26
B1632-704-0A0-A	12	25
B1640-804-000-A	12	23
B1642-804-000-B	12	39
B1643-804-0A0	12	43
B1645-704-000-A	12	41
B1646-704-000-A	12	47
B1647-704-000-A	12	46
B1648-804-000	12	44
B1649-804-000	12	48
B1650-704-000	10	44
B1651-704-000	10	40
B1652-704-000	10	43
B1654-704-000	10	41
B1656-814-D0U	12	14
B1656-814-D0U	34	3
B1656-814-00U	36	20
B1656-816-F0U	37	11
B1656-816-H0U	37	10
B1656-816-00U	12	15
B1657-804-00C	12	19
B1657-814-B0E	34	4
B1657-814-B0F	36	19
B1657-816-F0K	37	9
B1657-816-000	12	20
B1660-704-000	12	17
B1661-804-000	12	18
B1663-704-000	12	37
B1663-804-000	12	30
B1664-704-000	12	36
B1664-804-000	12	50
B1665-704-000	10	29
B1666-704-000	10	26
B1666-804-000	12	6
B1667-804-000	10	15
B2102-816-000-A	18	2
B2103-816-0A0	18	4
B2105-816-000	18	7
B2106-816-CA0	18	15
B2107-816-000	10	8
B2108-816-0A0	18	8
B2109-816-000	18	11
B2110-816-000-B	18	17
B2111-716-000	18	10
B2112-816-0A0-A	18	12
B2113-816-000	18	27
B2114-816-CA0	18	25
B2115-816-000	18	29
B2116-816-0A0	6	18
B2117-716-0A0	18	19
B2118-816-000	18	24
B2119-816-C00	18	1
B2120-816-000	18	5
B2201-816-000	22	56
B2202-816-000	22	55
B2203-816-000	22	52
B2204-816-000	22	53
B2206-816-000	22	60
B2401-816-A00	22	13
B2401-816-A00	37	4
B2402-716-000	22	11
B2423-280-00D	14	27
B2502-804-0A0	6	27
B2503-804-0A0	6	22
B2505-704-000	16	6
B2506-704-000	16	37
B2507-804-000-B	16	4
B2507-804-000-B	16	35
B2508-704-000	16	7
B2508-704-000	16	38
B2509-704-000	16	1
B2509-704-000	16	32
B2510-704-00B	36	2
B2510-704-000	16	11
B2512-704-0A0	16	10
B2515-704-00B	36	3
B2515-704-000	16	19
B2516-804-0A0	16	22
B2517-804-0A0-A	16	17
B2518-804-0A0-B	16	29
B2519-804-000	16	27
B2519-814-00C	36	5
B2519-814-000	16	28
B2520-704-0A0	16	39
B2521-804-000	16	43
B2521-814-00B	34	5
B2521-814-00C	36	6
B2522-704-000	16	45
B2523-704-000	16	8
B2524-704-000	16	14
B2524-704-000	34	20
B2524-704-000	36	24
B2525-352-000	18	18
B2525-704-000	4	42
B2526-704-000	4	33
B2526-804-000	6	20
B2526-804-000	6	24
B2526-804-000	6	29
B2527-704-000	4	34
B2528-704-0A0	4	40
B2528-804-000	16	12
B2529-704-000	4	37
B2530-704-000	4	41
B2531-704-000	16	41
B2531-704-000	18	22
B2532-704-000	26	56
B2533-704-000	26	55
B2534-704-000	34	22
B2534-704-000	36	26
B2535-704-000	34	10
B2535-704-000	36	21
B2536-704-000	34	8
B2536-704-000	36	22
B2556-280-000	20	28
B3003-816-0A0	14	30
B3004-816-000	14	28
B3005-816-000	14	21

From the library of: Diamond Needle Corp

Part No. 品番	Page 頁	Ref. No.
B3007-816-0A0	14	14
B3008-816-000	14	17
B3009-816-0A0	14	11
B3010-816-000	14	6
B3011-816-000	14	4
B3012-816-000	14	3
B3013-816-000	14	2
B3014-816-000	14	8
B3015-816-0A0	14	9
B3016-816-000	14	24
B3017-816-000	14	36
B3018-816-0A0	14	46
B3018-816-000	14	47
B3019-816-000	14	48
B3020-816-000	14	49
B3021-816-000	14	50
B3022-816-000	14	35
B3024-816-000	14	37
B3025-814-000	14	44
B3025-814-000	34	12
B3025-814-000	36	18
B3025-816-000	14	43
B3026-816-000	14	41
B3027-816-000	2	26
B3028-816-000	14	42
B3029-816-000	14	52
B3101-704-0B0	22	22
B3101-704-0B0	36	27
B3101-704-0B0	37	6
B3101-804-000	22	25
B3102-704-0B0	22	32
B3102-716-000	22	59
B3102-804-000	22	35
B3103-704-0B0	22	42
B3103-804-000	22	45
B3104-816-0A0	22	14
B3104-816-000	22	15
B3105-804-000	22	29
B3105-804-000	22	39
B3105-804-000	22	49
B3105-816-000	22	17
B3106-704-00A	22	23
B3106-704-00B	22	43
B3106-704-00C	22	33
B3106-816-000	22	21
B3107-704-000	22	26
B3107-704-000	22	36
B3107-704-000	22	46
B3108-704-000	22	58
B3110-804-000	22	5
B3111-804-000	22	7
B3112-704-000	22	24
B3112-704-000	22	34
B3112-704-000	22	44
B3113-352-000	22	9
B3120-352-000	22	30
B3120-352-000	22	40
B3120-352-000	22	50
B3120-704-000	22	27
B3120-704-000	22	37
B3120-704-000	22	47
B3126-012-000	22	28
B3126-012-000	22	38
B3126-012-000	22	48
B3148-123-000	22	18
B3149-123-B00	22	19
B3301-704-LAC	30	2
B3301-704-LA0	30	1
B3301-704-000-A	30	19
B3301-704-000-A	32	22
B330 -716-LAB	32	2
B3301-716-LAC	32	3
B3301-716-LA0	32	1
B3302-704-L0B	30	24
B3302-704-L0B	32	27
B3302-704-L0B	32	42
B3302-704-L00	30	30
B3302-704-L00	32	28
B3302-704-L00	32	43
B3303-704-L00	30	23
B3303-704-L00	32	26
B3304-704-000-A	30	16
B3304-704-000-A	32	19
B3305-704-000-A	30	9
B3305-704-000-A	32	12
B3307-704-LAB	30	3
B3307-704-LAB	32	2
B3307-704-LAC	30	28
B3307-704-LAC	32	40
B3307-704-LA0	32	4
B3307-716-LAC	32	36
B3309-704-0A0	30	12
B3309-704-0A0	32	15
B3309-704-000	30	15
B3309-704-000	32	18
B3311-012-000	30	22
B3311-012-000	32	25
B3311-704-000	30	7
B3311-704-000	32	8
B3311-804-000	30	13
B3311-804-000	32	16
B3312-012-000	30	20
B3312-012-000	32	23
B3313-704-L00	30	8
B3313-704-L00	32	11
B3317-704-000	30	25
B3317-704-000	32	29
B3318-704-L00	30	5
B3318-704-L00	32	6
B3318-704-L00	32	38
B3319-704-L00	30	4
B3319-704-L00	30	29
B3319-704-L00	32	5
B3319-704-L00	32	10
B3319-704-L00	32	37
B3319-704-L00	32	41
B3320-704-L00	30	21
B3320-704-L00	32	24
B3321-704-L0B	30	31
B3321-704-L0B	32	44
B3321-704-L00	30	35
B3321-704-L00	32	32
B3406-850-000	14	13
B3501-816-0A0	26	33
B3501-816-000	26	40
B3503-804-0A0	26	31
B3507-704-000	26	1
B3508-704-000	26	58
B3509-816-000	26	57
B3510-704-000	8	6
B3511-704-000	8	2
B3511-704-000	8	7
B3512-704-00B	8	3
B3513-804-0A0	26	38
B3514-704-000	26	52
B3517-704-000	8	20
B3519-704-000	26	26
B3520-704-000	26	29
B3524-804-000	4	20
B3525-704-000	8	11
B3525-804-000	12	8
B3526-704-000	16	16
B3534-012-000	26	21
B3538-112-000	26	9
B3538-112-000	26	19
B3538-112-000	38	7
B3551-816-0A0	26	11
B3552-816-000	26	47
B3553-816-000	26	50
B3555-816-000	26	48
B3556-816-000	26	51
B3558-816-000	26	22
B4102-804-0A0	24	21
B4103-816-0A0	24	4
B4104-804-000-A	24	18
B4106-804-00B	34	13
B4106-804-00B	36	9
B4106-804-000-A	24	8
B4106-816-000-A	24	6
B4107-804-000-A	24	13
B4108-804-000-A	24	14
B4109-804-000	24	11
B4110-804-000-A	24	3
B4111-804-00A	24	9
B4111-804-00A	37	18
B4111-804-00C	24	10
B4111-804-00E	36	10
B4112-704-0AB-A	34	32
B4112-704-0AC-A	36	37
B4112-704-0A0	24	29
B4112-704-00B	34	33
B4112-704-00B	36	38
B4112-704-000	24	33
B4112-716-0A0	24	30
B4113-704-00B-A	34	34
B4113-704-00B-A	36	40
B4113-704-000-A	24	42
B4113-716-000-A	24	40
B4114-704-000	24	36
B4115-704-000	24	46
B4115-804-000	24	43
B4117-804-00B	34	11
B4117-804-000	24	51
B4118-804-00C	24	50
B4119-804-000	24	56
B4120-814-00B	34	6
B4120-814-00B	36	7
B4120-814-00F	24	68
B4120-816-000-A	24	65
B4121-804-000	24	62
B4121-814-00G	24	67
B4121-816-000	24	64
B4122-804-000	24	44
B4122-816-000	24	63
B4123-804-000	24	45
B4125-804-00B	36	39
B4125-804-000	24	31
B4126-352-000	24	35
B4127-352-000	24	48
B4127-804-000-A	24	17
B4128-352-000	24	41
B4130-814-000	34	35
B4130-814-000	36	41
B4131-814-0A0	34	24
B4131-814-0A0	36	29
B4131-814-000	34	25
B4131-814-000	36	30
B4132-814-0A0	34	42
B4132-814-0A0	36	48
B4132-814-000	34	43
B4132-814-000	36	49
B4133-814-000	34	27
B4133-814-000	36	32
B4134-814-000	34	30
B4134-814-000	36	35
B4135-814-000	34	37
B4135-814-000	36	46
B4136-814-000	34	31
B4136-814-000	36	36
B4137-814-000	34	45
B4137-814-000	36	51
B4138-814-000	34	39
B4138-814-000	36	43
B8201-804-000-A	27	1
B8201-816-A00	28	1
B8202-804-000-B	27	6
B8202-804-000-B	28	9
B8204-816-00C	28	2
B8204-816-000-A	28	3
B8206-804-000-A	27	10
B8206-804-000-A	28	14
B8207-804-000-A	27	14
B8207-804-000-A	28	18
B8208-804-000-A	27	2
B8209-804-000	27	5
B8209-804-000	28	6
B8211-804-000-A	27	4
B8212-816-0A0	28	8
B8212-816-000	28	10
B8214-704-000	4	45
B8215-704-000	4	48
B8219-125-000	4	46
B8228-804-0A0	27	9
B8228-804-0A0	28	7
B9111-804-00B	28	20
B9111-804-000-A	27	20
B9113-704-0AB	28	19
B9113-704-0A0	27	15
B9113-704-000	27	16
B9113-704-000	28	22
B9114-804-000	27	17
B9114-804-000	28	23
OIL WICK 油心		
CQ-2000000-00	10	39
CQ-2000000-00	26	6
CQ-2000000-00	26	7
CQ-2000000-00	26	13
CQ-2020000-00	8	22
CQ-2020000-00	8	39
CQ-2020000-00	14	34
CQ-2020000-00	16	26
CQ-2020000-00	18	16
CQ-2020000-00	18	26
CQ-3000000-F0	26	14
CQ-3000000-00	26	16
CQ-3030000-00	8	47
THRUST COLLAR スラストカラー		
CS-080081E-SH	14	18
CS-087081A-SH	8	50
CS-095081B-SH	10	17
CS-095101A-SH	24	24
CS-103121A-SH	16	2
CS-103121A-SH	16	37
CS-1201010-SH	8	12
EXCLUSIVE PARTS "D" 専用部品 "D"		
D1807-555-B00	14	32
EXCLUSIVE PARTS "M" 専用部品 "M"		
MAL-01134000	38	3
MAL-01134000	38	9
MAL-01134000	39	3
MA0-11532000	30	36
MA0-11532000	32	48
MAT-012710BC	38	11
MAT-012710BC	39	6
MAT-0127100C	38	14
MAT-0127100C	39	9
MAT-0127200C	38	13
MAT-0127200C	39	8
MAT-0127300C	38	15
MAT-0127300C	39	10
MAT-0127400C	38	10
MAT-0127400C	39	4
MAT-0127500C	38	1
MAT-0127500C	39	1
MAT-012760AC	38	17
MAT-012760AC	39	11
MAT-0127700C	39	13
MAT-80108T00	38	4
MAT-81121TBA	39	15
NEEDLE 針		
MDC-270B1100	8	37
NUT ナット		
NM-6050001-SE	30	11
NM-6050001-SE	30	18
NM-6050001-SE	32	14
NM-6050001-SE	32	21
NM-6060001-SE	30	33
NM-6060001-SE	32	34
NM-6060001-SE	32	46
NM-6080600-SM	28	13
NS-6080210-SP	26	30
NS-6090310-SP	2	33
NS-6090310-SP	27	13
NS-6090310-SP	28	17
NS-6110310-SP	22	31
NS-6110310-SP	22	41
NS-6110310-SP	22	51
NS-6110310-SP	24	37
NS-6120310-SP	2	23
NS-6120310-SP	10	16
NS-6120310-SP	20	26
NS-6120310-SP	22	16
EXCLUSIVE PARTS "G" 専用部品 "G"		
G5221-120-000	27	5-1
G5221-120-000	28	6-1

From the library of: Diamond Needle Corp

Part No. 品番	Page 頁	Ref. No.
NS-6150310-SP	24	60
NS-6150310-SP	34	40
NS-6150310-SP	36	44
NS-6240630-SN	27	8
NS-6240630-SN	28	5
NS-6680410-SP	2	51
PIN ピン		
PD-0201000-0B	20	17
PS-0200062-KH	16	42
PS-0200062-KH	18	21
PS-0300132-KH	10	32
PS-0400182-KO	2	4
SNAP RING 止メ輪		
RC-1401213-KP	6	34
RE-0200000-KO	20	6
RE-0400000-KO	12	1
RE-0500000-KO	12	22
RE-0500000-KO	14	7
RE-0900000-KP	12	51
RUBBER RING Oリング		
RO-0601501-00	12	42
RO-1331701-00	26	3
RO-4453001-00	6	40
THROAT PLATE 針板		
R4205-E0D-E0B	34	2
R4205-E0D-E00	24	27
R4405-E0D-E0B	36	1
R4508-E0D-C00	24	26
R4608-E0F-G00	37	1
R4608-E0H-G00-A	37	2
R4612-E0F-G00-A	37	3
HINGE SCREW 段ネジ		
SD-0260271-SP	10	34
SD-0260271-SP	20	51
SD-0450211-SP	14	5
SD-0450701-TP	6	14
SD-0450701-TP	6	17
SD-0450701-TP	6	19
SD-0450701-TP	6	23
SD-0450701-TP	6	28
SD-0500251-SP	34	28
SD-0500251-SP	36	33
SD-0640751-SP	14	29
SD-0641004-SP	14	23
SD-0720261-SP	12	24
SD-0720271-SP	12	24
SD-0720801-TH	18	3
SCREW ネジ		
SK-2352500-SC	27	3
SK-3382001-SE	30	34
SK-3382001-SE	32	35
SK-3382001-SE	32	47
SK-3412000-SC	27	21
SK-3412000-SC	28	21
SM-4051405-SE	30	10
SM-4051405-SE	32	13
SM-4061201-SE	30	32
SM-4061201-SE	32	33
SM-4061201-SE	32	45
SM-6053000-SE	30	17
SM-6053000-SE	32	20
SM-6061200-SE	30	6
SM-6061200-SE	32	7
SM-6061200-SE	32	39
SM-9083653-SN	28	11
SQ-1090401-MZ	26	17
SQ-1110401-MZ	8	19
SQ-1110401-MZ	26	20
SQ-1110401-MZ	26	36
SQ-1110403-MZ	26	34
SQ-1120451-MZ	8	21
SQ-1120451-MZ	26	5
SS-1090930-SP	2	47
SS-2110920-TP	24	28
SS-3090610-SP	27	12
SS-3090610-SP	28	16
SS-4060310-SP	10	27
SS-4060310-SP	24	5
SS-4060310-SP	24	7
SS-4060310-SP	24	12
SS-4080610-SP	2	12
SS-4080610-SP	18	14
SS-4080610-SP	18	28
SS-4080610-SP	26	27
SS-4080620-TP	24	2
SS-4090610-SP	2	20
SS-4090610-SP	26	59
SS-5060310-SP	16	20
SS-5060410-SP	20	42
SS-5060410-SP	20	57
SS-5060410-SP	22	8
SS-5090610-SP	4	25
SS-5110710-SP	27	11
SS-5110710-SP	28	15
SS-5150510-SP	22	12
SS-6060410-TP	12	34
SS-6060410-TP	20	40
SS-6080340-SP	2	25
SS-6080410-SP	12	27
SS-6080410-SP	14	16
SS-6080410-SP	14	39
SS-6080410-SP	16	30
SS-6090420-SP	8	42
SS-6090510-SP	38	5
SS-6090520-SP	4	35
SS-6090620-SP	26	54
SS-6090630-SP	2	29
SS-6090630-SP	4	22
SS-6090630-SP	4	36
SS-6090630-SP	4	39
SS-6090630-SP	4	44
SS-6090630-SP	14	26
SS-6090630-SP	16	9
SS-6090630-SP	16	15
SS-6090630-SP	16	46
SS-6090630-SP	22	2
SS-6090630-SP	22	4
SS-6090630-SP	24	38
SS-6090630-SP	26	8
SS-6090630-SP	26	15
SS-6090630-SP	26	46
SS-6090630-SP	34	9
SS-6090630-SP	36	23
SS-6090630-SP	38	8
SS-6090630-SP	39	2
SS-6090650-SP	20	55
SS-6090670-TP	2	40
SS-6090670-TP	14	45
SS-6090670-TP	22	54
SS-6090810-SP	6	4
SS-6091210-TP	12	38
SS-6110420-TP	8	51
SS-6110610-TP	24	32
SS-6110650-TP	10	30
SS-6110710-TP	10	36
SS-6110710-TP	18	30
SS-6111740-SP	24	39
SS-6120740-SP	26	28
SS-6121010-SP	4	9
SS-6121020-SP	8	10
SS-6121020-SP	10	19
SS-6121020-SP	12	13
SS-6121020-SP	16	5
SS-6121020-SP	16	36
SS-6121020-SP	20	14
SS-6121050-SP	4	4
SS-6121050-SP	22	10
SS-6121050-SP	27	19
SS-6121050-SP	28	25
SS-6121210-SP	12	49
SS-6121220-TP	10	9
SS-6121220-TP	10	12
SS-6121220-TP	12	28
SS-6121220-TP	18	9
SS-6121220-TP	18	13
SS-6121610-SP	20	25
SS-6121610-TP	6	42
SS-6151440-SP	16	31
SS-6152440-SP	2	2
SS-6153040-SP	2	3
SS-6741010-SP	4	47
SS-7060310-SP	12	7
SS-7060610-SP	16	21
SS-7060610-SP	20	34
SS-7060610-SP	24	66
SS-7060610-SP	34	7
SS-7060610-SP	34	36
SS-7060610-SP	36	8
SS-7060610-SP	36	42
SS-7080520-SP	20	35
SS-7080520-SP	20	48
SS-7090510-SP	4	16
SS-7090510-SP	16	13
SS-7090510-SP	22	61
SS-7090520-SP	2	36
SS-7090520-SP	2	38
SS-7090530-SP	26	49
SS-7090540-TP	2	32
SS-7090610-SP	2	27
SS-7090710-SL	2	17
SS-7090710-SP	4	14
SS-7090850-SP	4	43
SS-7090850-SP	34	21
SS-7090850-SP	36	25
SS-7090910-SP	2	46
SS-7090910-TP	24	57
SS-7090910-TP	34	38
SS-7090910-TP	36	47
SS-7091110-SP	2	6
SS-7091110-SP	2	34
SS-7091110-SP	4	19
SS-7091110-SP	4	32
SS-7091110-SP	6	2
SS-7091110-SP	26	2
SS-7091110-SP	38	12
SS-7091110-SP	39	7
SS-7110510-SP	27	18
SS-7110510-SP	28	24
SS-7110540-SP	30	14
SS-7110540-SP	32	17
SS-7110710-SP	6	13
SS-7110710-SP	6	16
SS-7110710-SP	10	22
SS-7110720-TP	18	6
SS-7110910-SP	24	49
SS-7110910-SP	38	16
SS-7110910-SP	39	14
SS-7110910-TP	6	21
SS-7110910-TP	6	25
SS-7110910-TP	6	30
SS-7111810-SP	26	44
SS-7112420-SP	24	54
SS-7120640-SP	14	1
SS-7120910-SP	12	40
SS-7120910-TP	14	10
SS-7121410-SP	24	58
SS-7150940-SP	24	47
SS-7151210-SP	20	22
SS-7151330-SP	6	46
SS-7151410-TP	36	4
SS-7151550-SP	10	42
SS-8080310-TP	37	8
SS-8080410-TP	8	27
SS-8080410-TP	8	36
SS-8080410-TP	16	24
SS-8090410-SP	2	9
SS-8110410-SP	10	18
SS-8110410-TP	4	28
SS-8110410-TP	8	35
SS-8110410-TP	12	11
SS-8110410-TP	14	19
SS-8110410-TP	22	57
SS-8110410-TP	26	39
SS-8110510-SP	20	11
SS-8110750-SP	10	37
SS-8120740-SP	2	22
SS-8120740-SP	6	9
SS-8120740-SP	14	20
SS-8120740-SP	24	19
SS-8150510-TP	24	25
SS-8150710-TP	24	55
SS-8150710-TP	26	32
SS-8151150-SP	6	44
SS-8151150-SP	34	41
SS-8151150-SP	36	45
SS-8151550-SP	8	49
SS-8620410-TM	10	28
SS-8660530-TP	16	3
SS-8660530-TP	16	34
SS-8660610-TP	8	13
SS-9090610-TP	14	25
SS-9090610-TP	14	38
SS-9090610-TP	16	18
SS-9090610-TP	16	44
SS-9090610-TP	18	23
SS-9090640-SP	22	6
SS-9090813-TP	38	18
SS-9090813-TP	39	12
SS-9111010-SP	12	21
SS-9111010-SP	24	52
SS-9111050-SP	12	16
SS-9111610-SP	24	15
SS-9112310-SP	24	16
SS-9120910-TP	12	35
SS-9121210-TP	6	26
SS-9121210-TP	6	31
SS-9121210-TP	14	15
SS-9121210-TP	14	31
SS-9151210-TP	4	10
SS-9151210-TP	8	15
SS-9151210-TP	10	4
SS-9151210-TP	14	12
SS-9151210-TP	16	23
SS-9151210-TP	16	40
SS-9151210-TP	18	20
SS-9151210-TP	20	20
SS-9151210-TP	24	22
SS-9151630-CP	26	45
SS-9152130-CP	26	60
SS-9703413-CP	8	25
PLUG 止メ栓		
TA-0180401-MO	8	5
TA-0290301-MO	6	41
TA-0750404-RO	4	13
TA-1030402-RO	10	1
TA-1250406-RO	2	39
TA-2050805-RO	4	12
WASHER 座金		
WP-0250516-SD	20	33
WP-0330500-0E	14	40
WP-0350516-SD	20	47
WP-0371016-SD	4	31
WP-0371016-SO	22	20
WP-0371016-SD	26	53
WP-0450000-SO	8	28
WP-0480856-SP	24	53
WP-0501016-SC	2	16
WP-0501016-SD	24	59
WP-0501016-SD	38	2
WP-0501016-SD	39	5
WP-0551016-SH	12	2
WP-0612056-SD	6	45
WP-0621016-SD	12	45
WP-0751576-SO	2	49
WP-0850002-SC	28	12
WP-0850002-SP	8	23
WP-1102016-SC	27	7
WP-1102016-SC	28	4
WP-1702600-SO	30	26
WP-1702600-SO	32	30
WS-0822010-KP	2	50
WS-0822010-KP	8	24
WS-1643202-KR	30	27
WS-1643202-KR	32	31
WZ-0541510-KP	34	29
WZ-0541510-KP	36	34
WZ-2640310-KH	6	36

From the library of: Diamond Needle Corp

PURCHASING DEPT.

JUKI®
TOKYO JUKI INDUSTRIAL CO., LTD.
Address : 23-3, Kabuki-cho 1-chome, Shinjuku-ku,
Tokyo 160, Japan
Cable : JUKI TOKYO
Telex : 22967; 232-2301
Phone : 03 (205) 1188, 1189, 1190

東京重機工業株式会社
〒182
本　社・東京都調布市国領町８の２の１　TEL(480)1111(大代)

Printed in Japan

From the library of: Diamond Needle Corp